# S-1.F' słup ramy w osi "1"

1:50 wyk.1x

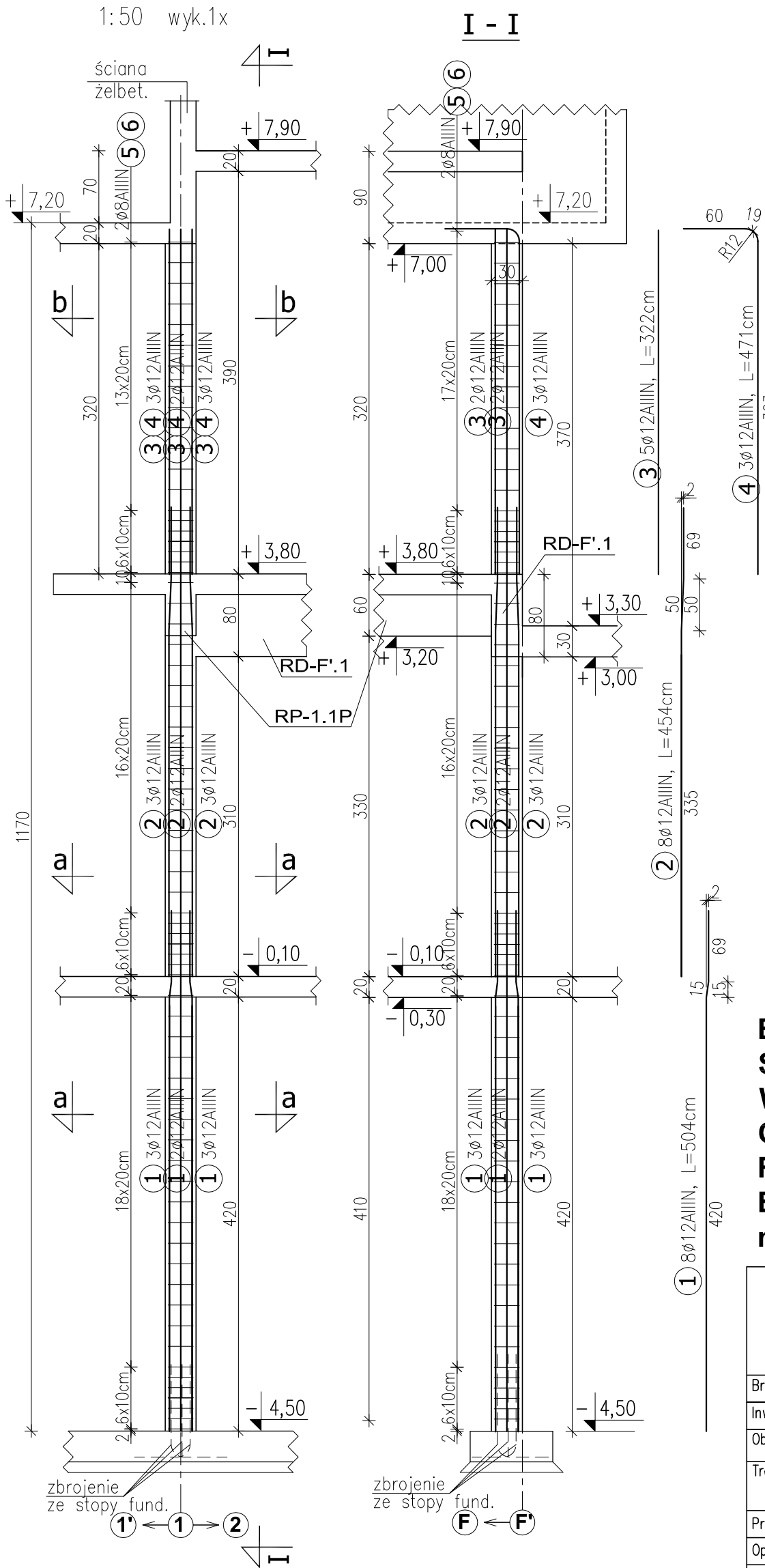


## b - b 1:25

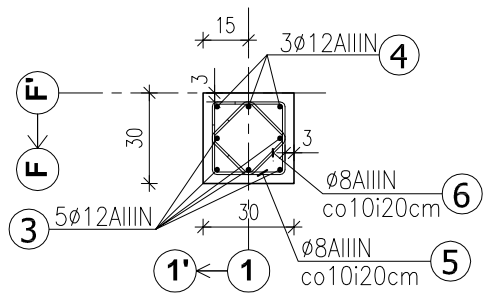


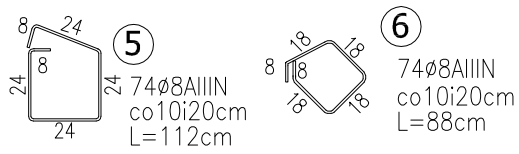


## a - a 1:25

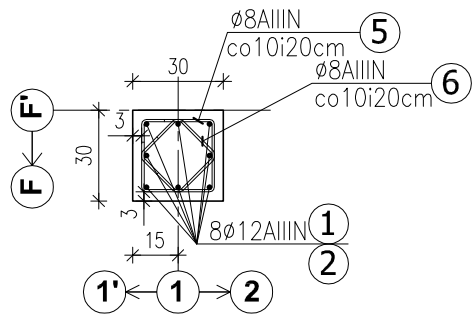


**Beton: C30/37**
**Stal: AIIIN RB500W (R500SP)**
**Wymiary w cm, poziomy w m.**
**Otulinę podano do lica zbrojenia.**
**Rozstaw strzemion podano do osi pręta.**
**Elementy kotwiące dla ścian murowanych wg widoków ram.**


GORGON
BIURO ARCHITEKTONICZNE
40-044 Katowice, ul. Szeligiewicza 26
tel. 32 2517101 / fax. 32 2513392
archgorgon@archgorgon.pl
www.archgorgon.pl


| | | | | | |
|---|---|---|---|---|---|
| Branża | KONSTRUKCJA | | | Stadium | PW |
| Inwestor | SOSNOWIECKI SZPITAL MIEJSKI UL. SZPITALNA 1 41-219 SOSNOWIEC | | | | |
| Obiekt | PAWILON SZPITALNY DLA POTRZEB BLOKU OPERACYJNEGO I OIOM-u SZPITAL MIEJSKI W SOSNOWCU - AKTUALIZACJA I MODERNIZACJA | | | | |
| Treść | **Słup S-1.F'** | | | | |
| Projektant | mgr inż. A.Szydłowski | 23/84 | | Data | 01.2016 |
| Opracował | mgr inż. E.Pawlas-Mazur | | | Skala | 1:50;1:25 |
| Sprawdził | mgr inż. H. Lipska | 387/89 | | Nr rys | K 245 |