S-4.E słup ramy w osi "4" 1:50 wyk.1x
S-2.E słup ramy w osi "2" 1:50 wyk.1x
S-12.B słup ramy w osi "12" 1:50 wyk.1x
S-5.B słup ramy w osi "5" 1:50 wyk.1x
S-4.B słup ramy w osi "4" 1:50 wyk.1x
S-2.B słup ramy w osi "2" 1:50 wyk.1x

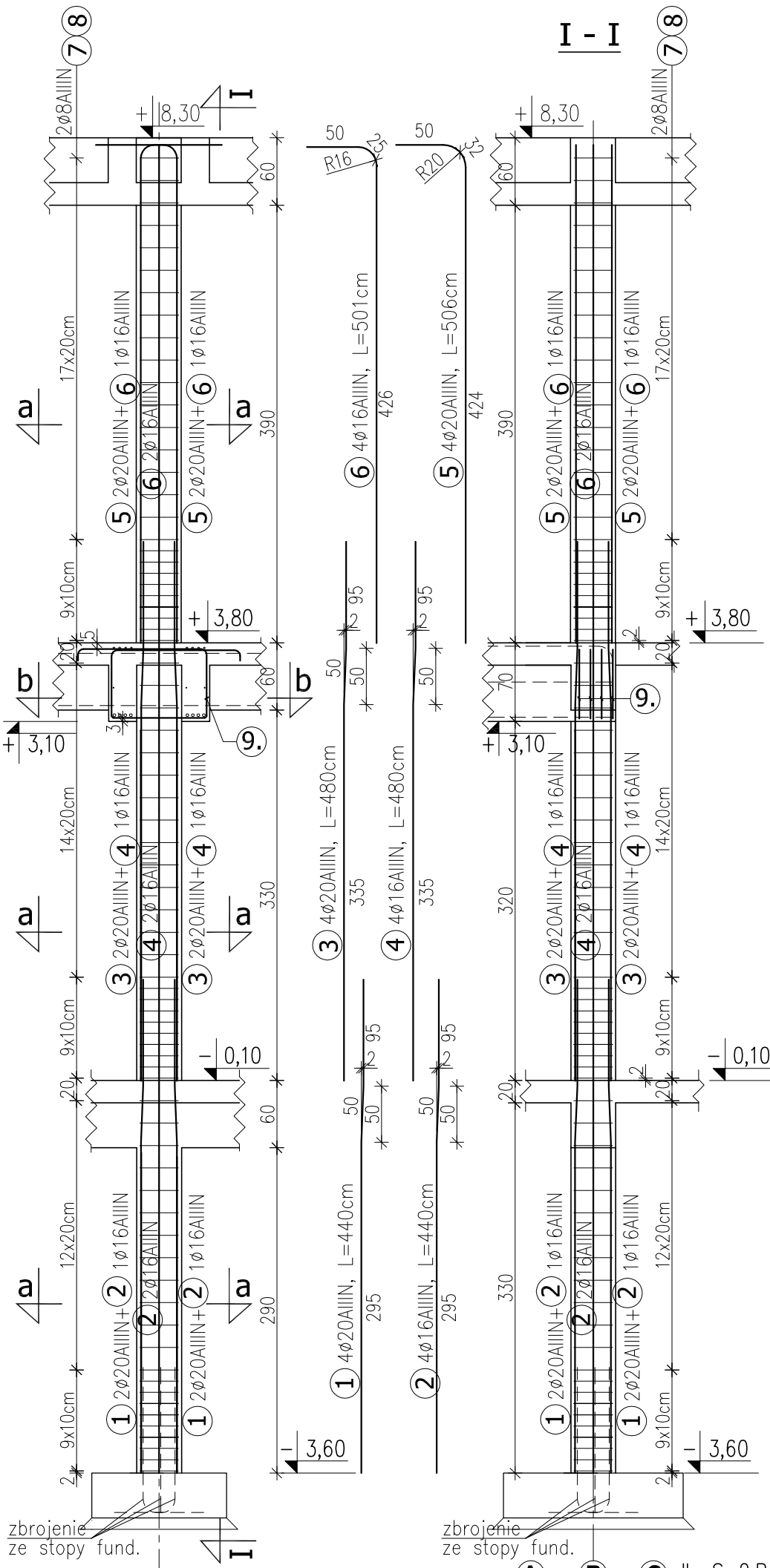

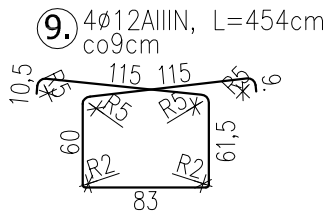

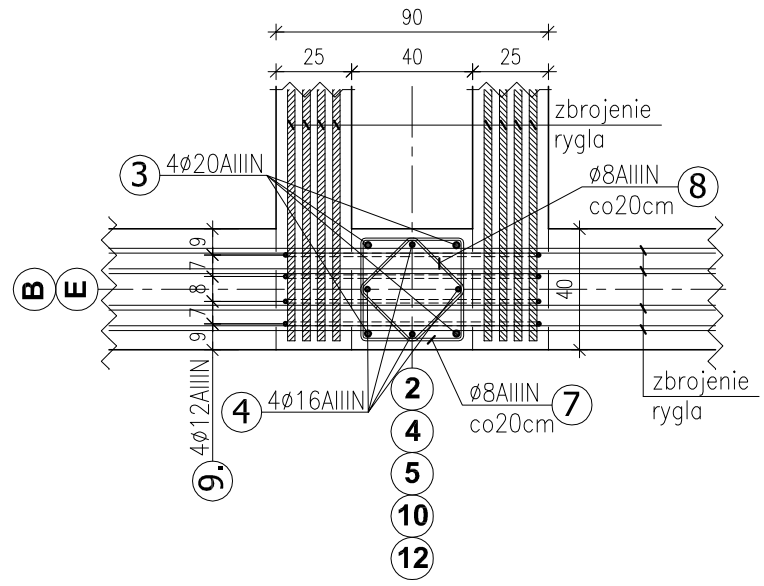

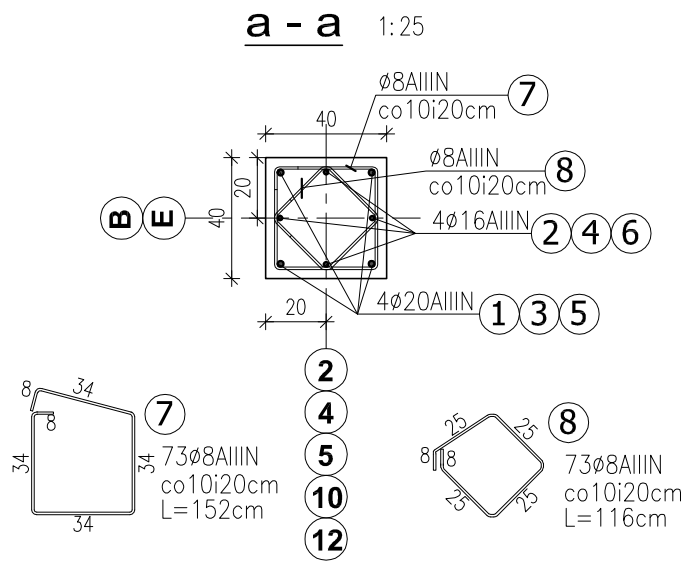

1 ← 2 → 3 dla S-2.B
3 ← 4 → 5 dla S-4.B
4 ← 5 → 6 dla S-5.B
11 ← 12 → 13 dla S-12.B
3 ← 2 → 1 dla S-2.E
5 ← 4 → 3 dla S-4.E

A ← B → C dla S-2.B; S-4.B; S-5.B; S-10.B; S-12.B
F ← E → D dla S-2.E; S-4.E

Beton: C30/37
Stal: AIIIN RB500W (R500SP)
Wymiary w cm, poziomy w m.
Otulinę podano do lica zbrojenia.
Rozstaw strzemion podano do osi pręta.
Elementy kotwiące dla ścian murowanych wg widoków ram.

GORGON
BIURO ARCHITEKTONICZNE
40-044 Katowice, ul. Szeligiewicza 26
tel. 32 2517101 / fax. 32 2513392
archgorgon@archgorgon.pl
www.archgorgon.pl

Branża	KONSTRUKCJA			Stadium	PW
Inwestor	SOSNOWIECKI SZPITAL MIEJSKI UL. SZPITALNA 1 41-219 SOSNOWIEC				
Obiekt	PAWILON SZPITALNY DLA POTRZEB BLOKU OPERACYJNEGO I OIOM-u SZPITAL MIEJSKI W SOSNOWCU - AKTUALIZACJA I MODERNIZACJA				
Treść	**Słupy S-2.B; S-4.B; S-5.B; S-12.B; S-2.E; S-4.E**				
Projektant	mgr inż. A.Szydłowski	23/84		Data	01.2016
Opracował	mgr inż. E.Pawlas-Mazur			Skala	1:50;1:25
Sprawdził	mgr inż. H. Lipska	387/89		Nr rys	K 227