S-5.E słup ramy w osi "5"

1:50 wyk.1x

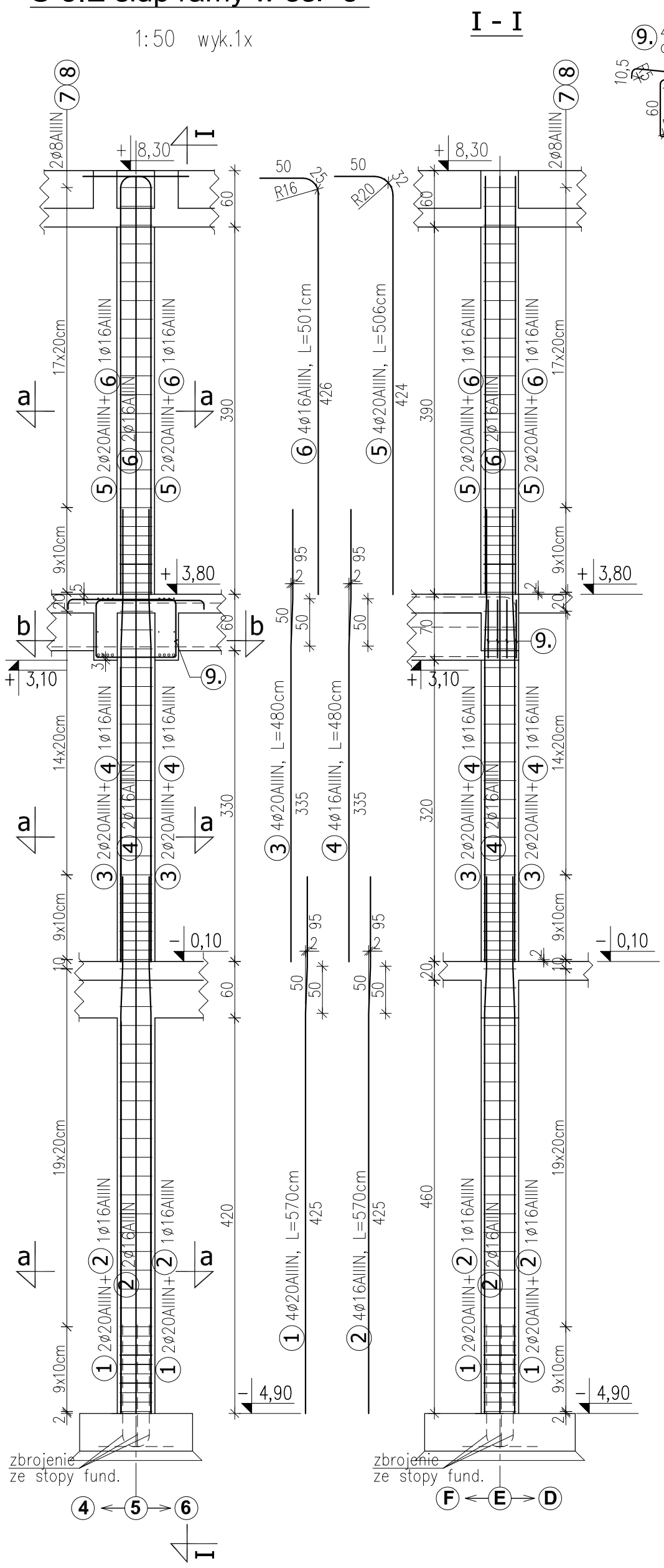

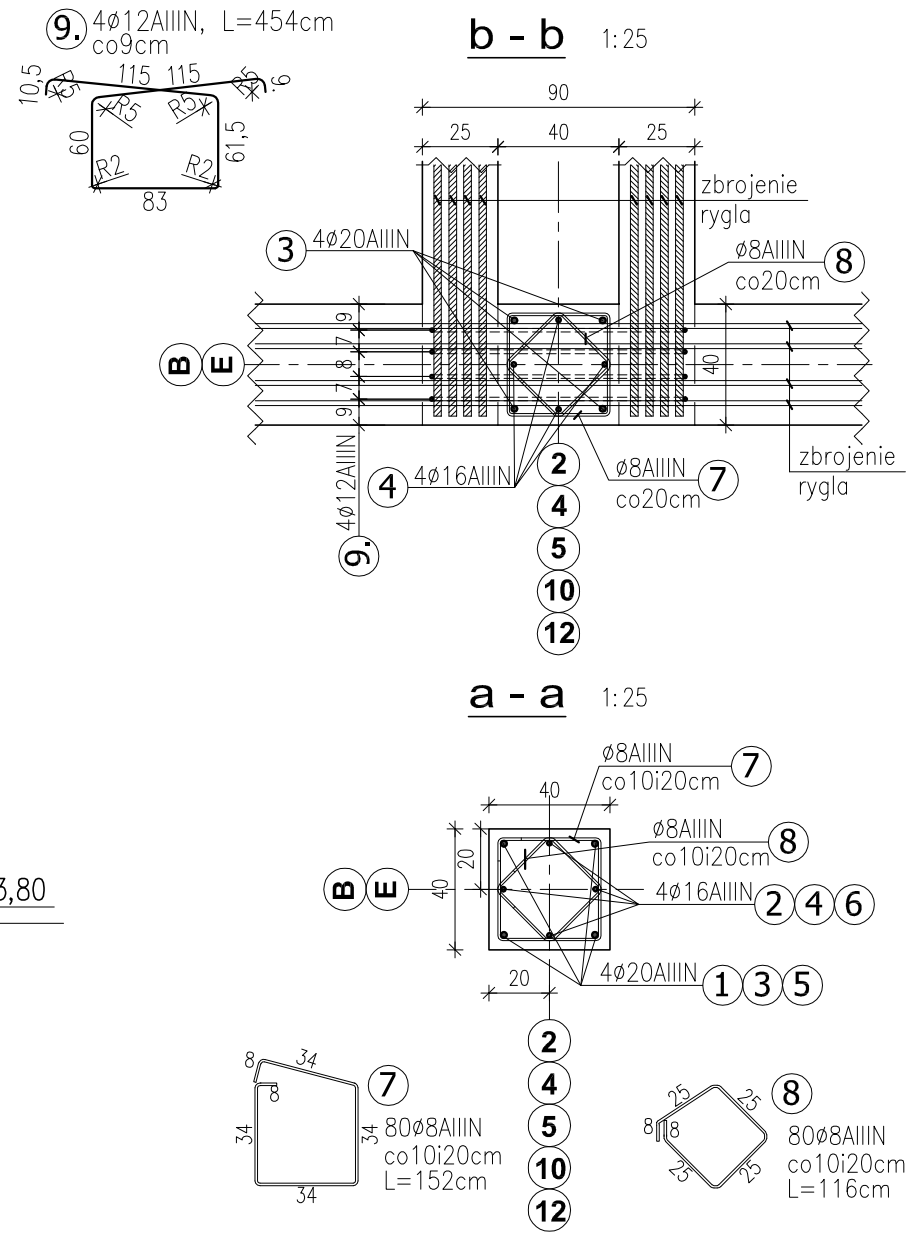

Beton: C30/37
Stal: AIIIN RB500W (R500SP)
Wymiary w cm, poziomy w m.
Otulinę podano do lica zbrojenia.
Rozstaw strzemion podano do osi pręta.

GORGON
BIURO ARCHITEKTONICZNE
40-044 Katowice, ul. Szeligiewicza 26
tel. 32 2517101 / fax. 32 2513392
archgorgon@archgorgon.pl
www.archgorgon.pl

Branża	KONSTRUKCJA			Stadium	PW
Inwestor	SOSNOWIECKI SZPITAL MIEJSKI UL. SZPITALNA 1 41-219 SOSNOWIEC				
Obiekt	PAWILON SZPITALNY DLA POTRZEB BLOKU OPERACYJNEGO I OIOM-u SZPITAL MIEJSKI W SOSNOWCU - AKTUALIZACJA I MODERNIZACJA				
Treść	**Słup S-5.E**				
Projektant	mgr inż. A.Szydłowski	23/84		Data	01.2016
Opracował	mgr inż. E.Pawlas-Mazur			Skala	1:50;1:25
Sprawdził	mgr inż. H. Lipska	387/89		Nr rys	K 253