Z11AS

Automat do płukania wstecznego filtrów kołnierzowych

Karta katalogowa

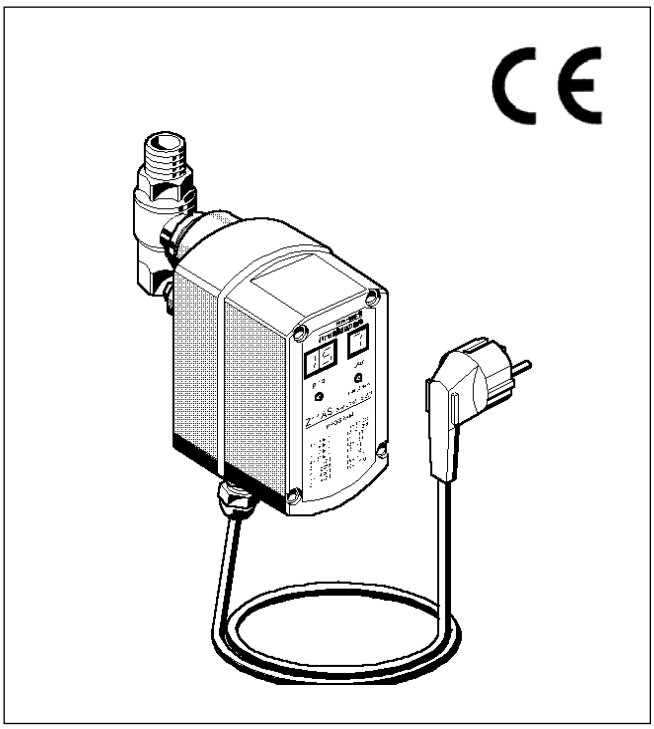

Zastosowanie

Automat do płukania wstecznego Z11AS zapewnia w pełni automatyczne czyszczenie filtrów z płukaniem wstecznym z przyłączem kołnierzowym typu F76S-F. Częstotliwość płukania wstecznego jest ustawiana na jedną z szesnastu wartości w zakresie od czterech minut do trzech miesięcy. Automat Z11AS posiada funkcję pracy awaryjnej wykorzystywaną w chwili spadku napięcia i oferuje możliwość ręcznego uruchomienia płukania wstecznego. Możliwe jest przyłączenie różnicowych przełączników ciśnienia, zdalnego sterowania i zdalnego monitorowania.

Właściwości

- Przyciski ustawienia częstotliwości płukania
- Przycisk ręcznego uruchomienia płukania wstecznego
- Wskaźnik LED nastawionej częstotliwości płukania
- Wskaźnik LED liczby przeprowadzonych płukań
- Przycisk Reset pozwalający wyzerować licznik
- Nastawione wartości są zachowywane nawet przy braku napięcia
- Nastawa producenta na okres 45 dni
- Może być ustawiony na jedną z 16 różnych częstotliwości płukania wstecznego
- Baterie podtrzymują zasilanie przy braku zasilania sieciowego
- Wyposażony przez producenta w zintegrowane elementy zabezpieczające przed zakłóceniami
- Dodatkowe wejście kabla PG 9 pozwala na podłączenie urządzeń do zdalnego sterowania, monitorowania i sterowania na podstawie spadku ciśnienia
- Może zostać dołączony do różnicowego przełącznika ciśnienia, zdalnego sterowania i zdalnego monitorowania
- Bagnetowe mocowanie pozwala na montaż bez użycia narzędzi

Konstrukcja

Automat do płukania wstecznego Z11AS składa się z:

- Obudowy
- Zaworu kulowego

Materiały

- Obudowa z wysokiej jakości materiału syntetycznego
- Zawór kulowy z mosiądzu pokrytego niklem

Płukanie wsteczne

Płukanie wsteczne przy sieciowym zasilaniu elektrycznym trwa około 25 sekund.

Objętość wypłukiwanej wody przy ciśnieniu roboczym 0,4 MPa:

Wielkość filtra	Przyłącze spustowe	Objętość wypłukiwanej wody (litry)
DN 65 - 100	DN 100	150

UWAGA:
Baterie nie są dostarczane z automatem. Nie są one konieczne, gdy nie jest istotne podtrzymanie pracy automatycznej przy braku zasilania. Po założeniu baterii należy włączyć automat do sieci, gdyż w przeciwnym razie będzie on pobierał prąd z baterii.

Dane techniczne

Kabel zasilający	1.5 metra
Baterie	Cztery alkaliczne baterie manganowe LR6 - 1.5V - Mignon typu AA
Stopień ochrony	IP 55
Czas pracy baterii	Około 3 lata
Częstotliwość	od 4 minut do 3 miesięcy
Warunki zewnętrzne	Wilgotność względna 5.....90% 0.....60°C

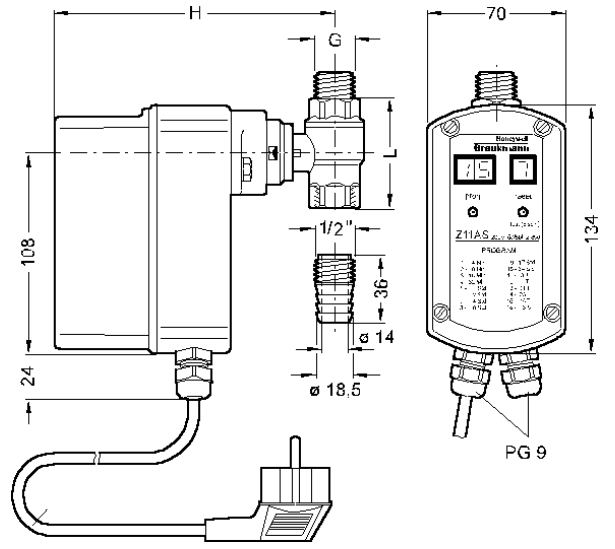

Przewód długości 1,5 metra

Zasada działania

Automat Z11AS zamyka i otwiera zawór kulowy wg nastawionej częstotliwości. Otwarcie zaworu powoduje powstanie w filtrze różnicy ciśnienia, która uaktywnia funkcję płukania wstecznego. Po zakończeniu płukania wstecznego zawór kulowy zamyka się.
Cztery baterie (nie dołączone do urządzenia) powodują zamknięcie zaworu kulowego, jeśli podczas płukania wstecznego wyłączone zostanie zasilanie sieciowe - zabezpiecza to przed niekontrolowanym zrzutem wody.

Oznaczenie:

Z11AS - 1A = 230 V, 50/60Hz, 10W
z wtyczką elektryczną
Z11AS - 1B = 24 V, 50/60Hz, 10W
bez wtyczki elektrycznej

Wielkość filtra		DN 65 - 100
G		1"
H	(mm)	160
L	(mm)	81
Przybliżony ciężar	(kg)	1.7

Dodatkowe możliwości podłączenia

Zdalne sterowanie

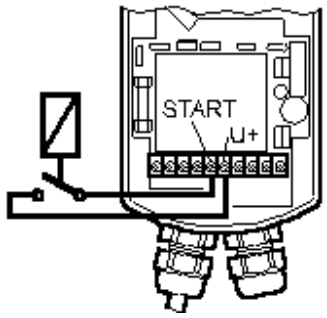

Z11AS może być sterowany zdalnie przy pomocy beznapięciowego styku przekaźnikowego (np. Honeywell Centra typu REL 2). Minimalny czas trwania impulsu dla przesterowania automatu wynosi jedną sekundę.

Różnicowy przełącznik ciśnienia

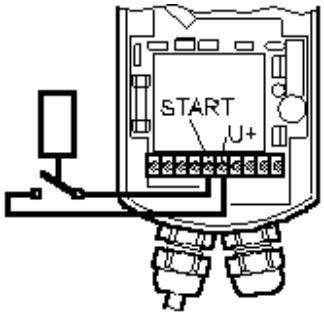

Funkcja płukania wstecznego może być uruchamiana jeśli jest to konieczne za pomocą różnicowego przełącznika ciśnienia DDS 76 ze styku beznapięciowego.
Zalecane jest ustawienie różnicy ciśnienia na 0,1 MPa.
Różnicowy przełącznik ciśnienia DDS 76-1 w połączeniu z Z11AS-1 może być wykorzystywany dla filtrów F 76S-F.

Zdalne monitorowanie

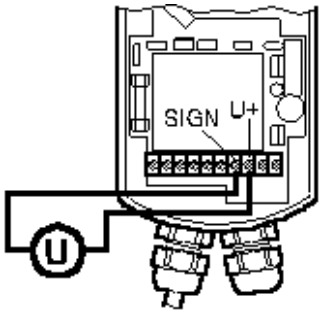

Do zdalnego monitorowania położenia ”otwarty”, “zamknięty” zaworu kulowego wykorzystywany jest sygnał ciągły 0 - 10V.
Wartość maksymalnego, dopuszczalnego prądu wynosi 10mA. Sygnał o napięciu pomiędzy 5 a 6V wskazuje na obecność napięcia sieciowego oraz sygnalizuje, że zawór spustowy jest zamknięty, sygnał o napięciu 0,5V wskazuje na otwarcie zaworu.

Honeywell

Honeywell Sp. z o. o.
ul. Domaniewska 39B, 02-672 WARSZAWA
☎ (48)(22) 606 09 00; Fax (48)(22) 606 09 01
http://www.honeywell.com.pl

PLH!E004 RP0802