SOSNOWIECKI SZPITAL MIEJSKI
sp. z o.o.

Sosnowiec, dn.21.03.2016r.

WYKONAWCY
BIORĄCY UDZIAŁ W POSTĘPOWANIU

Dotyczy: postępowania o udzielenie zamówienia publicznego prowadzonego w trybie przetargu nieograniczonego na **DOSTAWĘ SPRZĘTU MEDYCZNEGO** dla Sosnowieckiego Szpitala Miejskiego sp. z o.o.

Znak sprawy ZP-2200- 9/16

Wyjaśnienia Zamawiającego cz. II

Działając zgodnie z art. 38 ustawy i Prawo zamówień publicznych z dnia 29 stycznia 2004r. Zamawiający udziela wyjaśnień jak poniżej:

Pytanie nr 1
Dotyczy: Pakiet nr 3
Poz. 3 Stolik zabiegowy typu MAYO
Czy Zamawiający dopuści stolik Mayo wykonany w całości ze stali kwasoodpornej ?
Odpowiedź:
Tak, pozostałe warunki zgodnie z SIWZ.

Pytanie nr 2
Dotyczy: Pakiet nr 3
Poz. 3 Stolik zabiegowy typu MAYO
Czy Zamawiający dopuści regulację wysokości blatu w zakresie 920 – 1370 mm?
Odpowiedź:
Tak, pozostałe warunki zgodnie z SIWZ

Pytanie nr 3
Dotyczy: Pakiet nr 3
Czy Zamawiający wyrazi zgodę na wydłużenie terminu realizacji zamówienia do 6 tygodni od daty zawarcia umowy?
Odpowiedź:
Zamawiający wymaga złożenia oferty zgodnie z SIWZ.

Pytanie nr 4
Dotyczy: Pakiet nr 3
Poz. 1 Fotel zabiegowy urologiczny z wyposażeniem

SOSNOWIECKI SZPITAL MIEJSKI
sp. z o.o.
41-219 SOSNOWIEC
UL. SZPITALNA 1
TEL. (32) 4130 100
FAX (32) 4130 112
www.szpital.sosnowiec.pl
REGON 240837054
NIP 6443504464
ZAREJESTROWANY W SĄDZIE REJONOWYM KATOWICE - WSCHÓD W KATOWICACH WYDZIAŁ VIII GOSPODARCZY KRAJOWEGO REJESTRU SĄDOWEGO POD NUMEREM 0000476320
KAPITAŁ ZAKŁADOWY 53 847 000,00 ZŁ

CERTYFIKAT 2015/22
CERTYFIKACJA SYSTEMU JAKOŚCI DNV·GL ISO 9001
CERTYFIKACJA SYSTEMU ŚRODOWISKOWEGO DNV·GL ISO 14001
CERTYFIKACJA SYSTEMU BEZPIECZEŃSTWA DNV·GL PN-N-18001

1. Czy Zamawiający w pkt 1.6 parametrów istotnych warunków specyfikacji dopuści fotel zabiegowy urologiczny z regulacja wysokości elektromechaniczną ?
Minimalna wysokość siedziska: 660mm
Maksymalna wysokość siedziska 960mm

Uzasadnienie: Rozwiązania elektromechaniczne dla foteli urologicznych stanowią standard produkcyjny, ponadto wybierając fotel urologiczny z hydrauliczną regulacją wysokości narażamy się na groźbę rozszczelnienia i wycieków płynów hydraulicznych z fotela a dodatkowo taki fotel jest cięższy od jego odpowiednika z siłownikami elektrycznymi.
Ponadto proponowany zakres minimalnej i maksymalnej wysokości nie wiele różni się od wymaganego przez Zamawiającego i pozwala na ergonomiczną pracę personelu oraz wygodę Pacjenta.
Ustawienia fotela zabiegowego prezentuje grafika nr 1,2

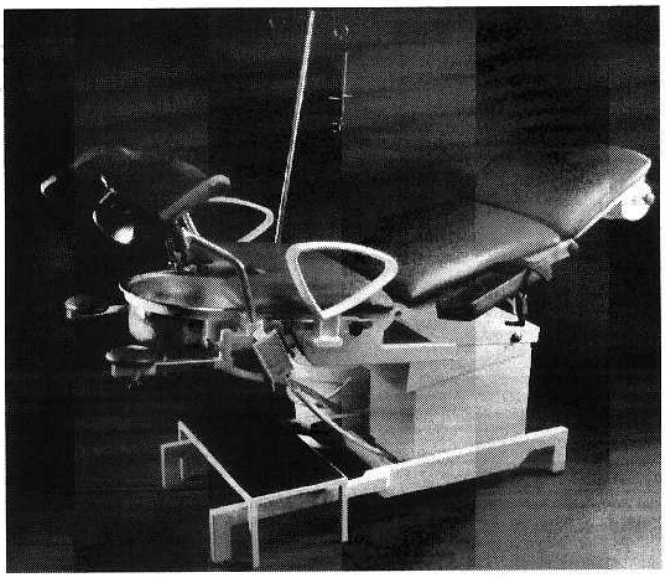

Grafika nr 1

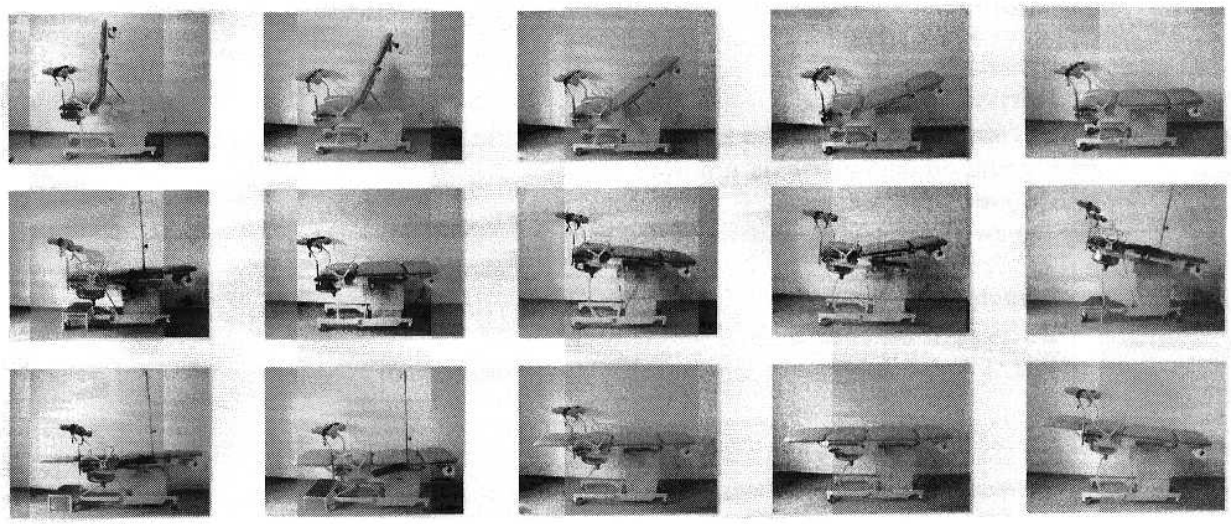

Grafika nr 2
Odpowiedź:
Zamawiający wymaga złożenia oferty zgodnie z SIWZ.

Pytanie nr 5
Czy Zamawiający w pkt 1.7 parametrów istotnych warunków specyfikacji dopuści fotel

zabiegowy urologiczny o poniższych wymiarach wg grafiki nr 3 ?

I.długość całkowita leża w pozycji poziomej (bez segmentu podudzia) wynosi 1000mm

II.długość całkowita leża w pozycji poziomej z segmentem podudzia: wynosi 1460mm

III.całkowita szerokość leża: 630mm

IV.szerokość leża (tapicerowana część): 600mm

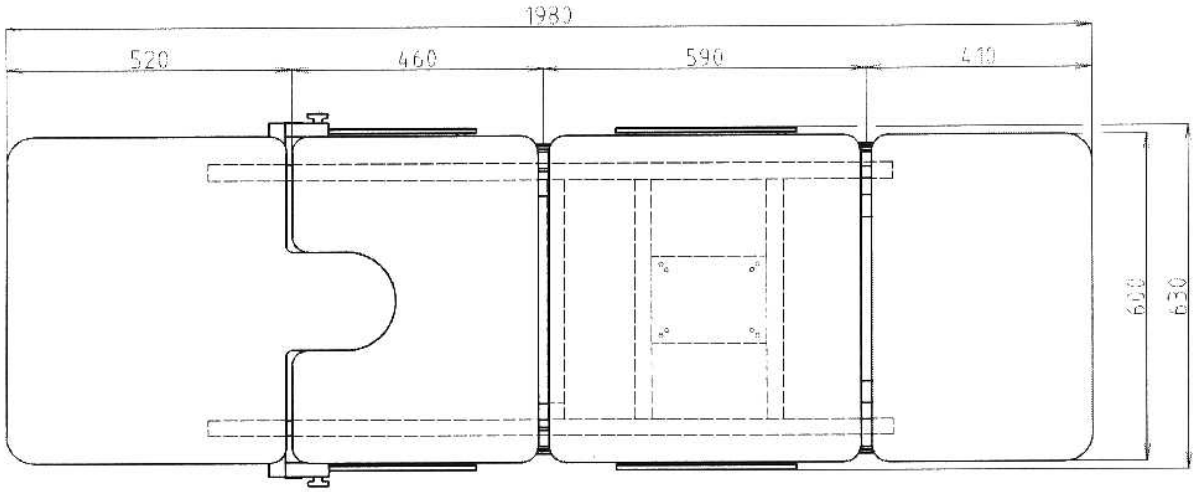

Grafika nr 3

Odpowiedź:

Tak, pozostałe warunki zgodnie z SIWZ

Pytanie nr 6

Czy Zamawiający w pkt 1.7 parametrów istotnych warunków specyfikacji dopuści fotel zabiegowy urologiczny o regulacji: segmentu oparcia pleców)/+80° , regualcja segmentu siedzenia / Trendelenburg 0/+20° ? Zdjęcia ustwień prezentuje grafika nr 4

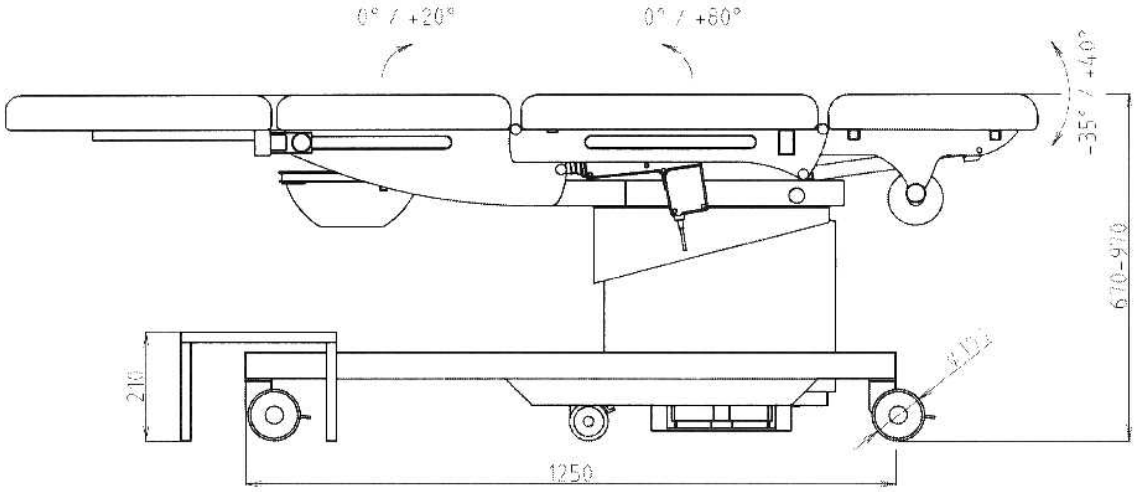

Grafika nr 4

Odpowiedź:

Tak, pozostałe warunki zgodnie z SIWZ

Pytanie nr 7

Czy Zamawiający w pkt 1.10 parametrów istotnych warunków specyfikacji dopuści fotel zabiegowy urologiczny o regulacją pochylenia siedziska w zakresie 0/+ 20 o bez możliwości uzyskania pozycji antytrendelenburga?

Odpowiedź:
Zamawiający wymaga złożenia oferty zgodnie z SIWZ.

Pytanie nr 8
Czy Zamawiający w pkt 1.13 parametrów istotnych warunków specyfikacji dopuści fotel zabiegowy urologiczny bez obudowy części siedzeniowej oraz obudowy podstawy.
Uzasadnienie: Proponowana konstrukacja oranicza przestrzenie zamknięte i trudnodostępne do czyszczenia i dezynfekcji. Wyglad części siedzenia oraz podstawy prezentuje grafika nr 5 i 6
Grafika nr 5 i 6
Odpowiedź: Tak, pozostałe warunki zgodnie z SIWZ

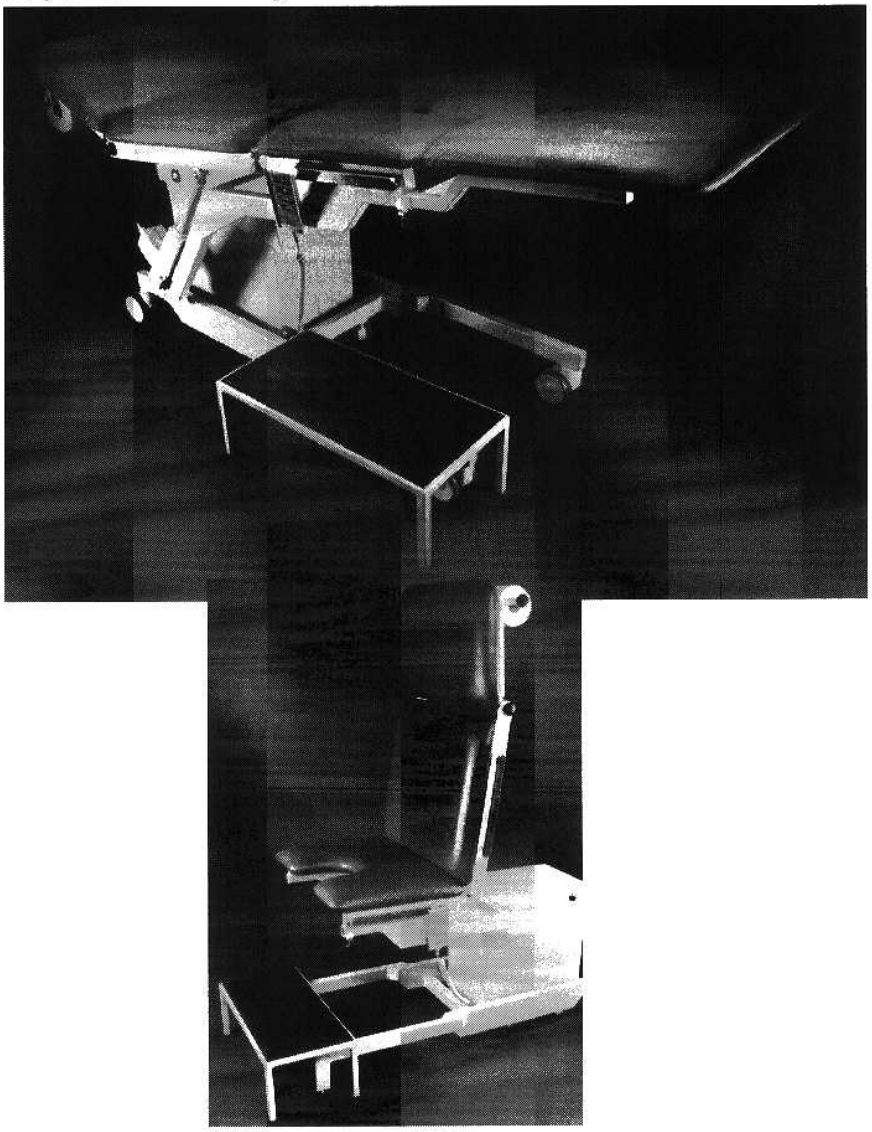

Pytanie nr 9
Czy Zamawiający w pkt 1.18 parametrów istotnych warunków specyfikacji dopuści fotel zabiegowy urologiczny wyposażony w tapicerkę szwową , odporną na działanie środków dezynfekcyjnych dostępną w gamie 20 kolorów? Zdjęcie wykonania prezentuje grafika nr 7

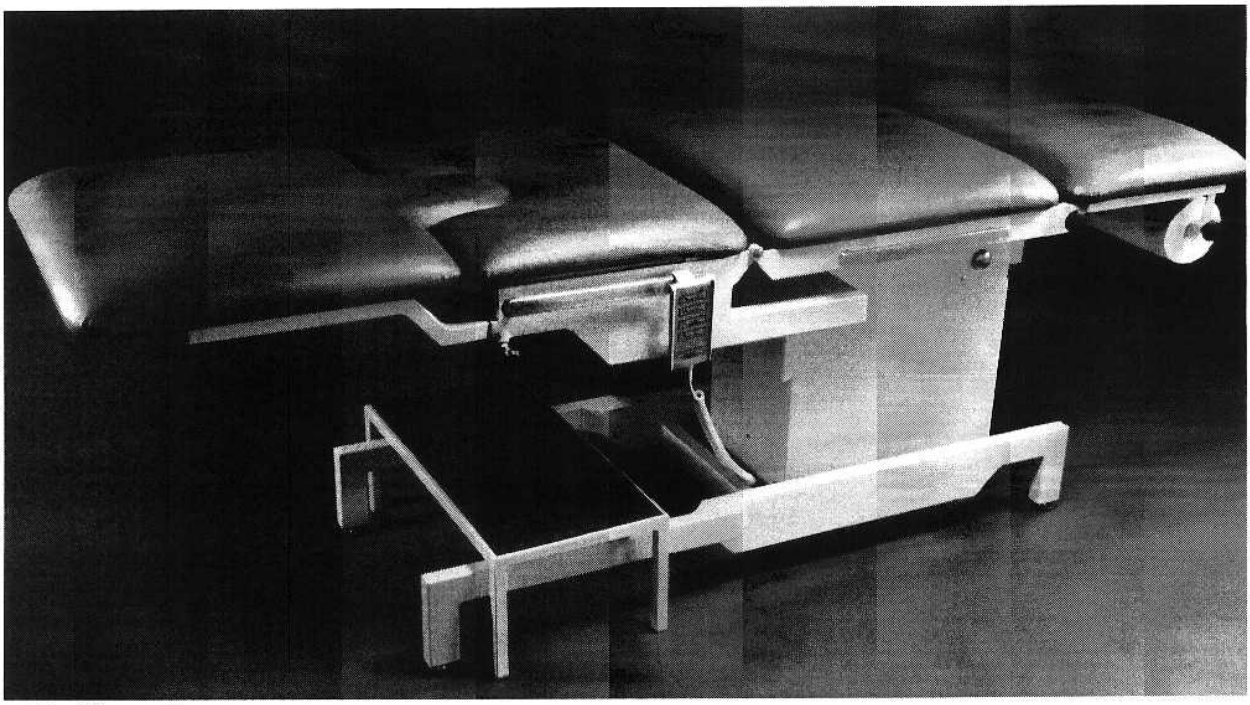

Grafika nr 7

Odpowiedź:

Zamawiający wymaga złożenia oferty zgodnie z SIWZ

Pytanie nr 9

Czy Zamawiający wyrazi zgodę na wydłużenie terminu realizacji zamówienia do 4 tygodni od daty zawarcia umowy?

Odpowiedź:

Zamawiający wymaga złożenia oferty zgodnie z SIWZ

Pytanie nr 10 Dotyczy Pakietu nr 1

Czy Zamawiający zgodzi się na dopuszczenie wirówki bez funkcji pracy ciągłej?

Odpowiedź:

Tak, pozostałe warunki zgodnie z SIWZ.

Z up. Zarząd

KIEROWNIK
DZIAŁU ZAMÓWIEŃ PUBLICZNYCH

mgr Ela Kwaśnicka