figura / *figure*	274
przyłącza / *ends*	kołnierzowe / *flange*
kształt / *form*	kątowy / *angle*

ZETKAMA

ZAWÓR PŁYWAKOWY
FLOAT VALVE

materiał *material*	ciśnienie nominalne *nominal pressure*	średnica nominalna *nominal diameter*	max. temperatura *max temperature*
A żeliwo szare *grey cast iron*	B 10 bar	DN 25-200	120°C

zgodnie z dyrektywą ciśnieniową 97/23/EC
correspond to the pressure equipment directive 97/23/EC

znakowanie CE dla DN≥32
marking CE for Dn≥32

CECHY / *FEATURES*

- wysoki stopień szczelności (klasa szczelności - A wg EN - 12266 - 1)
- bezpieczny ekologicznie
- nie wymaga konserwacji
- kołnierze owiercone wg EN 1092-2
- długość zabudowy wg EN 558-1 szereg 8

- *high tightness (leakproofness class - A acc. EN - 12266 - 1)*
- *environment-friendly*
- *no maintenance*
- *flanges drilled according to EN 1092-2*
- *face-to-face dimension according to EN 558-1 series 8*

ZASTOSOWANIE / *APPLICATION*

- instalacje wody gorącej i zimnej
- czynniki obojętne
- technologie przemysłowe
- systemy przeciwpożarowe
- ciepłownictwo

- *hot and cold water plants*
- *neutral fluids*
- *industrial technologies*
- *fire protection systems*
- *heat engineering*

Zastrzega się prawo do zmian konstrukcyjnych / *Data given can be changed without notice.*

Wydanie/ *Edition* 04/2009

ZETKAMA Spółka Akcyjna
ul. 3 Maja 12
PL 57-410 Ścinawka Średnia

tel. +48 74 8652 174
tel. +48 74 8652 100
fax +48 74 8652 199

e-mail marketing@zetkama.com.pl
www.zetkama.com.pl

ZETKAMA

MATERIAŁY / *MATERIALS*

DN 25-80

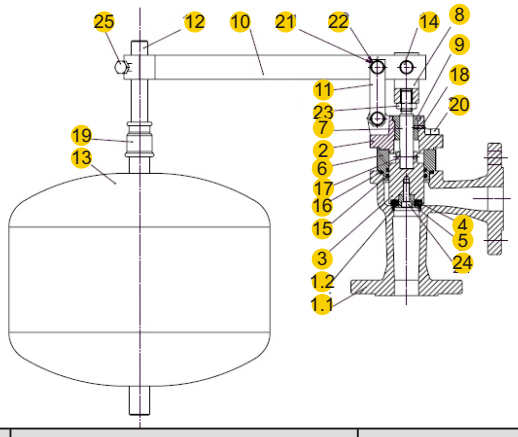

DN 100-200

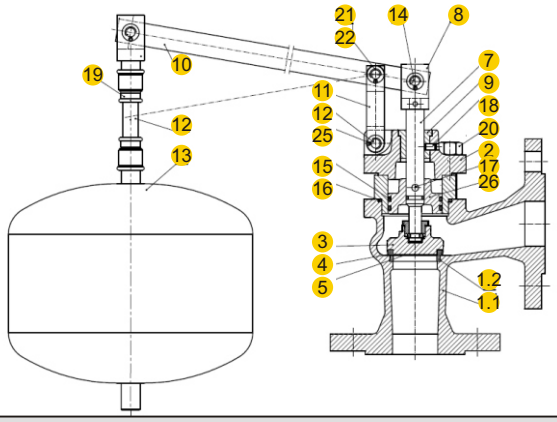

	figura/ figure	274A	
	wykonanie/ type	**06 (DN 25-80)**	**06 (DN100-200)**
1.1	kadłub/ *body*	EN – GJL-250 JL1040	
1.2	pierścień kałuba/ *seat ring*	X12Cr13 1.4006	
2	pokrywa/ *bonnet*	EN – GJL-250 Jl1040	
3	grzyb / *disc*	X20Cr13 1.4021	G-X20Cr14
4	uszczelka grzyba/ *disc gasket*	EPDM	
5	docisk uszczelki/ *gasket holder*	X20Cr13 1.40021	----------
6	tulejka tłoka/ *piston sleeve*	CuZn39Pb	CuSn11 P.-C
7	trzpień/ *stem*	X20Cr13 1.4021	
8	widełki trzpienia/ *stem fork*	S235JR cynk/ *S235JR zinc galvanized*	
9	tulejka trzpienia / *stem sleeve*	CuZn39Pb	
10	dźwignia / *lever*	S235JR cynk/ *S235JR zinc galvanized*	
11	łącznik / *connector*	S235JR cynk/ *S235JR zinc galvanized*	
12	pręt / *rod*	S235JR cynk/ *S235JR zinc galvanized*	----------
13	zespół pływaka/ *float*	S235JR epoksydowany/ *S235JR epoxide*	
14	sworzeń / *pin*	X20Cr13 1.40021	
15,16	pierścień uszczelniający / *packing ring*	EPDM	
17,18	kołek walcowy/ *straight pin*	stal węglowa/ *carbon steel*	
19	złączka zwężkowa/ *reducer*	żeliwo ciągliwe/ *malleable cast iron*	
20	śruba z łbem 6kt/ *hexagon bolt*	8.8 A2A	
21	podkładka/ *washer*	stal węglowa/ *carbon steel*	
22	zawleczka / *cotter pin*	X5CrNi18-10 1.4301	
23	nakrętka / *nut*	8.8 A2A	----------
24	śruba z łbem walcowym/ *bolt*	A2-70	----------
25	śruba z łbem 6kt/ *hexagon bolt*	8.8 A2A	----------
26	tłok/ *piston*	----------	CuSn11 P.-C
	max. temperatura/ max. temperature	120°C	

Zastrzega się prawo do zmian konstrukcyjnych / *Data given can be changed without notice.* **Wydanie/ *Edition* 04/2009**

ZETKAMA Spółka Akcyjna
ul. 3 Maja 12
PL 57-410 Ścinawka Średnia

tel. +48 74 8652 174
tel. +48 74 8652 100
fax +48 74 8652 199

e-mail marketing@zetkama.com.pl
www.zetkama.com.pl

ZETKAMA

WYMIARY / *DIMENSIONS*

DN 25-80

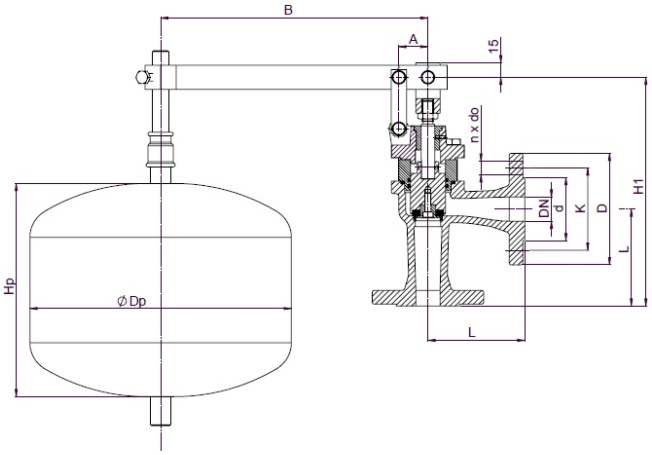

DN 100-200

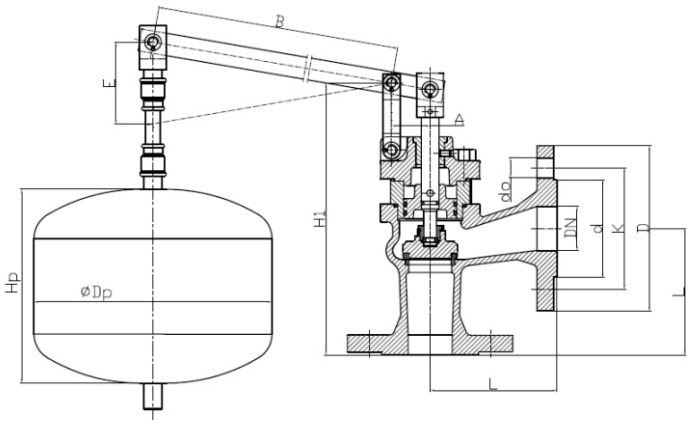

DN	PN 10													
	D	L	K	d	do	n	A	B	E	H1	Hp	Dp	Kvs	
	mm												m^3/h	kg
25	115	100	85	65	14	4	30	700	-	236	220	270	16	9,5
32	140	105	100	75	19	4	30	700	-	244	220	270	22	10,7
40	150	115	110	84	19	4	35	700	-	262	200	350	31	15,0
50	165	125	125	99	19	4	35	700	-	277	200	350	50	20,0
65	185	145	145	118	19	4	45	700	-	341	250	400	78	26,0
80	200	155	160	132	19	8	55	800	-	352	250	400	90	29,0
100	220	175	180	156	19	8	70	900	360	391	300	400	130	37,0
125	250	200	210	184	19	8	85	1100	440	480	300	500	196	54,0
150	285	225	240	211	23	8	100	1200	480	549	300	500	266	81,0
200	340	275	295	266	23	8	135	1450	590	663	400	500	450	130,0

Zastrzega się prawo do zmian konstrukcyjnych / *Data given can be changed without notice.*

Wydanie/ *Edition* 04/2009

ZETKAMA Spółka Akcyjna
ul. 3 Maja 12
PL 57-410 Ścinawka Średnia

tel. +48 74 8652 174
tel. +48 74 8652 100
fax +48 74 8652 199

e-mail marketing@zetkama.com.pl
www.zetkama.com.pl

ZALEŻNOŚĆ TEMPERATURY OD CIŚNIENIA / *PRESSURE-TEMPERATURE RATINGS*

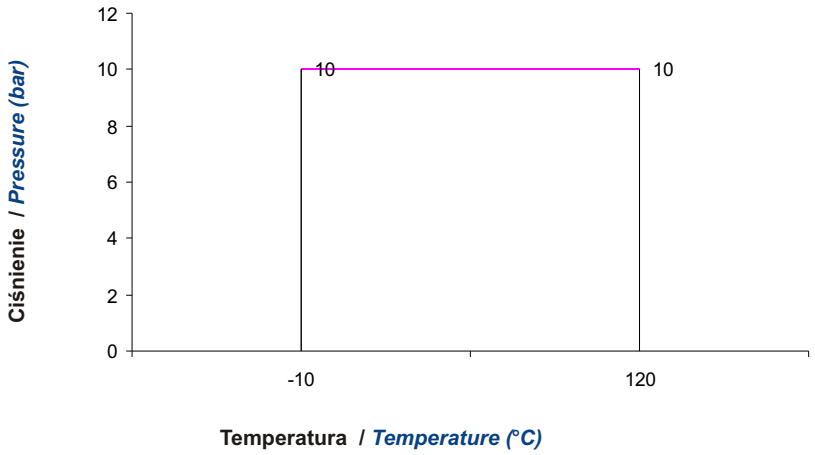

Obszar dopuszczalnych parametrów pracy
Alloved working conditions range
PN 16 EN-GJL-250

ZETKAMA Spółka Akcyjna
ul. 3 Maja 12
PL 57-410 Ścinawka Średnia
tel. +48 74 8652 174
tel. +48 74 8652 100
fax +48 74 8652 199
e-mail marketing@zetkama.com.pl
www.zetkama.com.pl

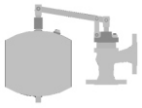

figura / *figure*	274
przyłącza / *ends*	kołnierzowe / *flange*
kształt / *form*	kątowy / *angle*

ZETKAMA

WYKONANIA / *TYPES*

figura *figure*	materiał kadłuba *body material*	średnica nominalna *nominal diameter* DN	ciśnienie nominalne *nominal pressure* PN	wykonanie *type*
274	A żeliwo szare *gray iron* EN-GJL-250	25-200 mm	B 10bar	**06** — **Tmax 120 °C** • trzpień, grzyb, pierścień kadłuba - stal nierdzewna • zakończenie grzyba EPDM • *stem, disc, seat ring - stainless steel • disc ring of EPDM*
				06-D — **Tmax 80 °C** • trzpień, grzyb, pierścień kadłuba - stal nierdzewna • zakończenie grzyba EPDM • malowane farbą epoksydową • do wody pitnej • atest higieniczny PZH • *stem, disc, seat ring - stainless steel • disc ring of EPDM • epoxyd painted • for drinking water • hygienic certificate*

ZAMAWIANIE / *ORDERING*

Uprasza się o zamawianie produktu wg indeksu / *To place an order please use our product number (index)*

figura *figure*	materiał kadłuba *body material*	średnica nominalna *nominal diameter* DN	ciśnienie nominalne *nominal pressure* PN	wykonanie *type*
274	A	040	B	06

PRZYKŁAD ZAMÓWIENIA / *ORDER EXAMPLE* 274 A 040 B 06

zawór pływakowy; przyłącze kołnierzowe; kształt kątowy / *float valves; ends flange, form angle*	274
żeliwo szare / *grey cast iron* EN-GJL-250	A
średnica nominalna / *nominal diameter* DN40	040
ciśnienie nominalne / *nominal pressure* PN10	B
trzpień, grzyb, pierścień kadłuba - stal nierdzewna; zakończenie grzyba EPDM / *stem, disc, seat ring - stainless steel; disc ring of EPDM*	06

Zastrzega się prawo do zmian konstrukcyjnych / *Data given can be changed without notice.*

Wydanie/ *Edition* 04/2009

ZETKAMA Spółka Akcyjna
ul. 3 Maja 12
PL 57-410 Ścinawka Średnia

tel. +48 74 8652 174
tel. +48 74 8652 100
fax +48 74 8652 199

e-mail marketing@zetkama.com.pl
www.zetkama.com.pl