Urządzenia przeciwzalewowe
Zawór zwrotny z pompą KESSEL-*Pumpfix* ®*F*

Wyrób

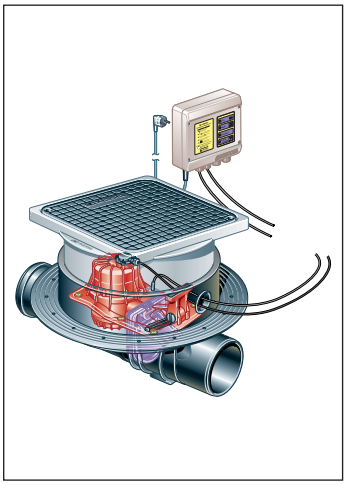

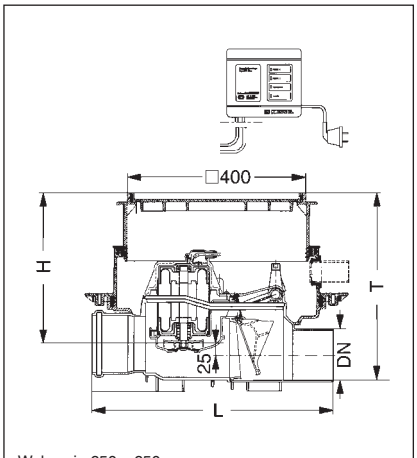

Wybranie 650 x 650

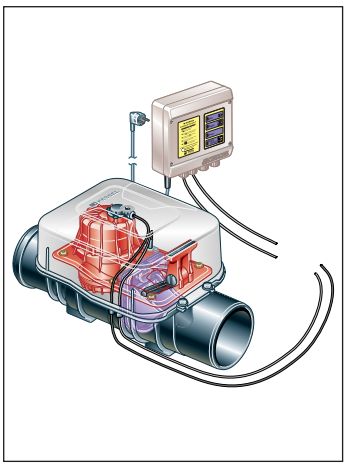

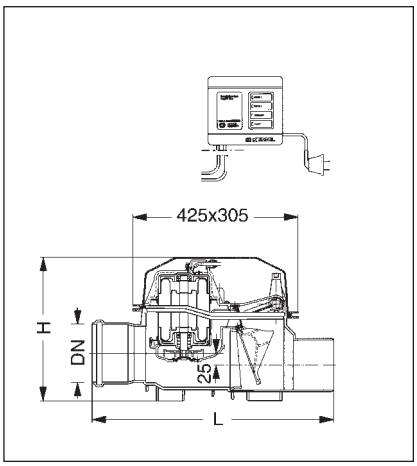

Opis wyrobu

Zawór zwrotny z pompą KESSEL-*Pumpfix* ® *F*
do ścieków fekalnych i wolnych od fekaliów z tworzywa sztucznego DN 100, 125, 150
do zabudowy w powierzchni podłoża

z teleskopową nasadą o bezstopniowej regulacji wysokości dla wyrównania z poziomem, szczelną pokrywą klasy A15 z tworzywa sztucznego.
Zawór zwrotny z pompą (1kW/230V) i klapą zwrotną.
Włączenie pompy podczas cofki.
Przystosowanie do ścieków fekalnych i wolnych od fekaliów, urządzenie sterujące (stopień ochrony IP 54) z systemem samokontrolującym (SDS), ze zintegrowanym podrzymaniem bateryjnym alarmu, nasada do wyboru z czarną pokrywą lub z powierzchnią pod płytki, ciężar ok. 25 kg, długość kabla 5 m.
Wymiary:

DN	100	125	150
L	545 mm	555 mm	585 mm
H	292-470 mm	285-465 mm	268-450 mm

AT/2003-02-1395

Zawór zwrotny z pompą KESSEL-*Pumpfix* ® *F*
do ścieków fekalnych i wolnych od fekaliów
z tworzywa sztucznego DN 100, 125, 150
do zabudowy swobodnej na przewodzie kanalizacyjnym

Zawór zwrotny z pompą (1kW/230V)
i klapą zwrotną. Włączanie pompy podczas cofki.
Przystosowanie do ścieków fekalnych i wolnych od fekaliów, urządzenie sterujące (stopień ochrony IP 54) z systemem samokontrolującym (SDS), ze zintegrowanym podtrzymaniem bateryjnym alarmu i kołpakiem ochronnym, ciężar ok. 20 kg., długość kabla 5 m, wymiary:

DN	100	125	150
L	545 mm	555 mm	585 mm
H	343 mm	343 mm	343 mm

AT/2003-02-1395

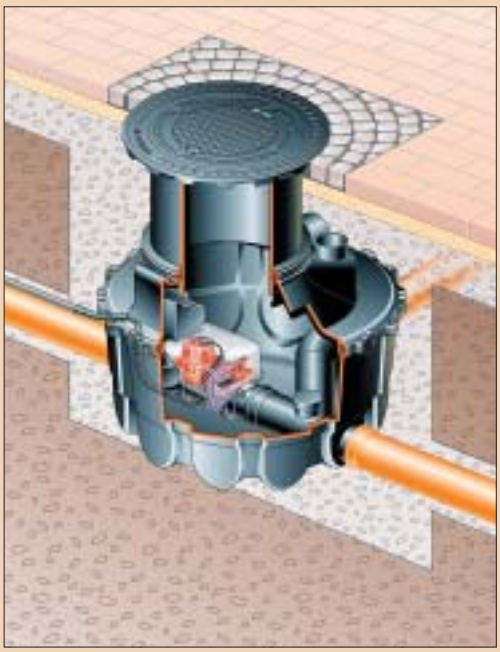

Zawór zwrotny z pompą KESSEL do ścieków fekalnych Pumpfix ® F
do zabudowy w ziemi do głębokości 3270 mm
z systemem studzienek KESSEL ϕ 800/1000

Obok możliwości głębszej zabudowy system studzienek KESSEL przekonuje także innymi zaletami:

- *Mały ciężar*
- *Prosty i szybki montaż*
- *Teleskopowa nasada*
- *Absolutna szczelność*
- *Elementy można składać jeden w drugi*

Rysunek przedstawia automatyczny zawór zwrotny z pompą KESSEL do ścieków fekalnych zabudowany w studzience o wys. 950-1450 mm.

KESSEL

	Wielkość	Nr katalogowy	Sztuk w kartonie	Sztuk na palecie
Zestaw z pokrywą czarną				
	DN 100	28 100S	1	4
	DN 125	28 125S	1	4
	DN 150	28 150S	1	4
Zestaw z pokrywą pod płytki				
	DN 100	28 100X	1	4
	DN 125	28 125X	1	4
	DN 150	28 150X	1	4

Zalety:

- nasada obrotowa, nachylna o regulowanej wysokości
- absolutna szczelnośc na parcie wody dzięki kołnierzowi uszczelniającemu
- niepotrzebny przewód ciśnieniowy
- wykorzystanie naturalnego spadku
- możliwość przezbrojeniadługość przewodu
- długość przewodu 15 m - na zapytanie

	DN 100	28 100	1	8
	DN 125	28 125	1	8
	DN 150	28 150	1	8

Zalety:

- niepotrzebny przewód ciśnieniowy
- wykorzystanie naturalnego spadku
- możliwośc przezbrojenia
- długość przewodu 15 m - na zapytanie

Wskazówki:

Zawory zwrotne z pompą do ścieków fekalnych do zabudowy w powierzchni podłoża wg indywidualnych wymagań

Za pomocą poszczególnych części ze schematu (p. str. 16/17) można zestawiać zawory zwrotne wg indywidualnych życzeń, np. z inną pokrywą. Zawór zwrotny z pompą KESSEL jest dostępny także jako
zestaw do zabudowy na głębokości 550 - 730 mm (patrz strona 16/17).

Diagram wydajności zaworu z pompą *Pumpfix F*

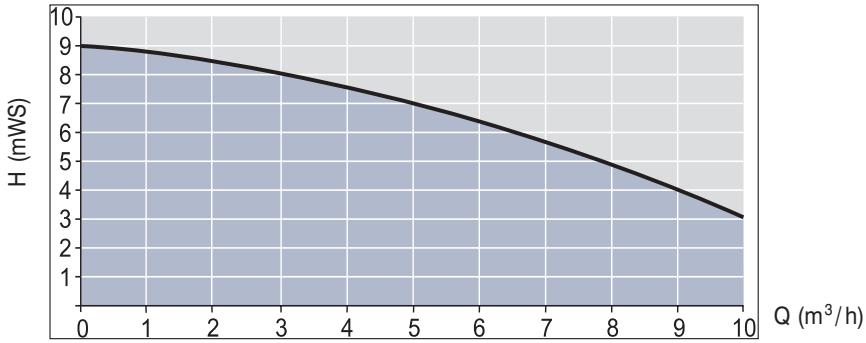

Prąd	Napięcie robocze	Natężenie prądu	Moc P1/P2	Obroty
zmienny	230 V	4,9 A	1000W/550W	2800 obr/min

Zasada dzialania

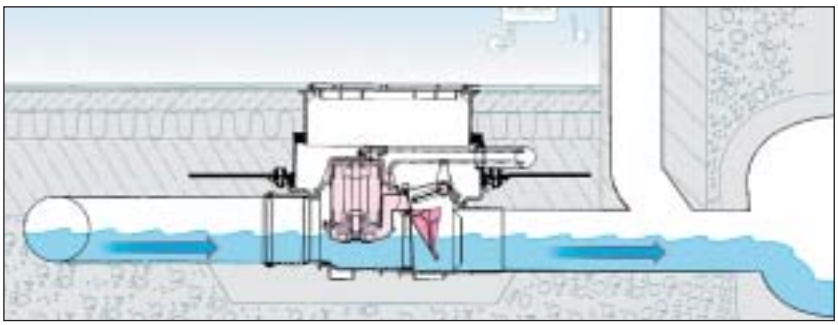

1. Działanie normalne: ścieki odpływają ze spadkiem do kanału

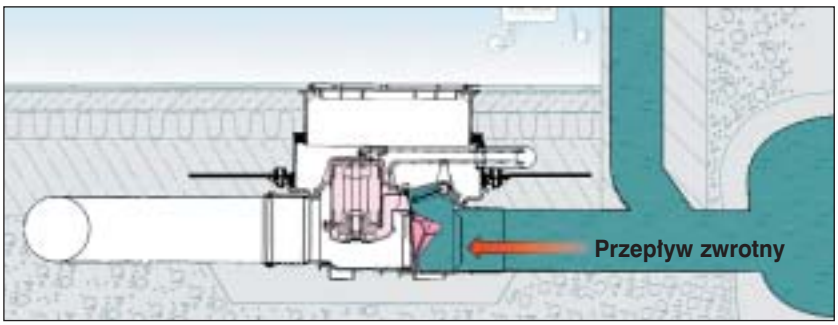

2. Zabezpieczenie przed przepływem zwrotnym: klapa jest zamknięta

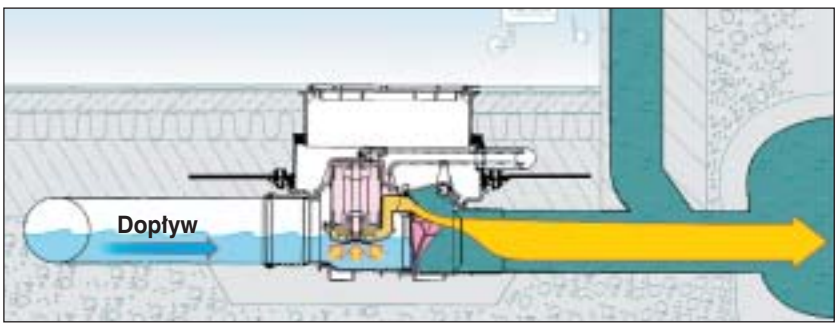

3. Pompa tłoczy ścieki w kanał podczas przepływu zwrotnego

Urządzenia przeciwzalewowe
Zawory zwrotne KESSEL *Staufix ®FKA*

Wyrób

Opis wyrobu

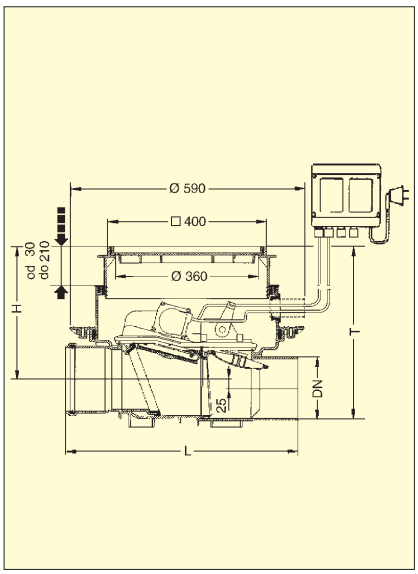

Automatyczny zawór zwrotny KESSEL do ścieków fekalnych *Staufix ® FKA*
z tworzywa sztucznego, DN 100, 125, 150

Do zabudowy w powierzchni
podłoża na głębokości 370 - 550 mm
Z teleskopową nasadą o bezstopniowej regulacji wysokości dla wyrównania z poziomem, szczelną pokrywą z tworzywa sztucznego klasy A 15. Automatyczny zawór z 2 otwartymi klapami zgodnie z PN EN 13564, Typ 3.
Przy cofaniu ścieków następuje automatyczne zamknięcie i zablokowanie klapy roboczej FKA, druga klapa służy jako ręczne zamknięcie awaryjne.
Urządzenie włączajace i ostrzegawcze ze zintegrowanym układem buforowym stopień ochrony IP 54, napęd - stopień ochrony IP 68. Nasada do wyboru z czarną pokrywą lub z dowolną powierzchnią (można na tę pokrywę także kłaść płytki). Ciężar ok. 17 kg.

DN 100	L = 545 mm	H = 292 mm - 470 mm
DN 125	L = 555 mm	H = 285 mm - 465 mm
DN 150	L = 585 mm	H = 268 mm - 450 mm

AT/2003-02-1389 PN EN 13564

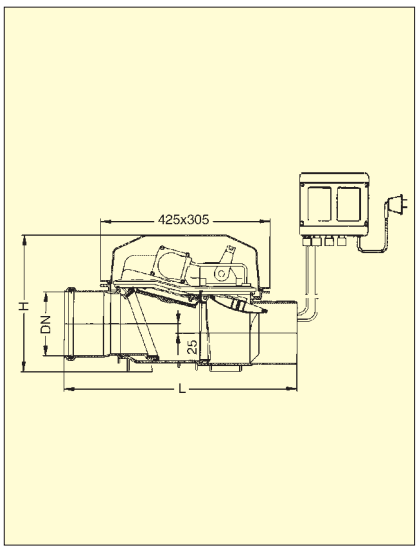

Automatyczny zawór zwrotny KESSEL do ścieków fekalnych *Staufix ® FKA*
z tworzywa sztucznego, DN 100, 125, 150

Do zabudowy swobodnej na przewodzie kanalizacyjnym
Z kołpakiem ochronnym z tworzywa sztucznego.
Automatyczny zawór z 2 otwartymi klapami zgodnie z PN EN 13564, Typ 3. Przy cofaniu ścieków następuje automatyczne zamknięcie i zablokowanie klapy roboczej FKA, druga klapa służy jako ręczne zamknięcie awaryjne.
Urządzenie włączające i ostrzegawcze ze zintegrowanym układem buforowym, stopień ochrony IP 54, napęd - stopień ochrony IP 68.
Ciężar ok. 10 kg

DN 100	L = 545 mm	H = 343 mm
DN 125	L = 555 mm	H = 343 mm
DN 150	L = 585 mm	H = 343 mm

AT/2003-02-1389 PN EN 13564

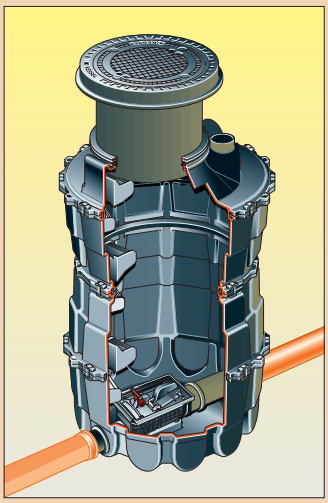

Automatyczny zawór zwrotny KESSEL do ścieków fekalnych Staufix ® FKA
do zabudowy w ziemi do głębokości 3270 mm
z systemem studzienek KESSEL ϕ 800/1000

Obok możliwości głębszej zabudowy system studzienek KESSEL przekonuje także innymi zaletami:

- *Mały ciężar*
- *Prosty i szybki montaż*
- *Teleskopowa nasada*
- *Absolutna szczelność*
- *Elementy można składać jeden w drugi*

Rysunek przedstawia automatyczny zawór zwrotny KESSEL do ścieków fekalnych zabudowany w studzience o wys. 1760-2260 mm.

	Wielkość	Nr katalogowy	Sztuk w kartonie	Sztuk na palecie
	DN 100	83 100S	1	4
	DN 125	83 125S	1	4
	DN 150	83 150S	1	4
	DN 100	83 100X	1	4
	DN 125	83 125X	1	4
	DN 150	83 150X	1	4

Zalety systemu KESSEL:

- Nasada obrotowa, pochylna, o regulowanej wysokości do 180 mm
- Absolutna szczelność na parcie wody dzięki kołnierzowi uszczelniającemu (p. schemat kombinacji str. 16)
- Zintegrowana, szczelna studzienka do obsługi i doglądu
- Optymalna możliwość czyszczenia poprzez otwarcie pokrywy zaworu i wyjęcie części wsuwanych

*** S = nasada z czarną pokrywą**
*** X = nasada z pokrywą pod płytki**

	DN 100	83 100	1	8
	DN 125	83 125	1	8
	DN 150	83 150	1	8

Zalety systemu KESSEL:

- Kołpak z przezroczystego tworzywa sztucznego dla optymalnej ochrony urządzenia
- Optymalna możliwość czyszczenia poprzez otwarcie pokrywy zaworu i wyjęcie części wsuwanych
- Łatwy sposób montażu kompaktu
- Możliwe dołączenie zdalnego przekaźnika sygnału

Wskazówki:

Zawory zwrotne do ścieków fekalnych do zabudowy w powierzchni podłoża wg indywidualnych wymagań

Za pomocą poszczególnych części ze schematu (p. str. 16/17) można zestawiać zawory zwrotne wg indywidualnych życzeń, np. z inną pokrywą. Zawór zwrotny KESSEL jest dostępny także jako zestaw do zabudowy na głębokości 550 - 730 mm (patrz strona 16/17).

Propozycja zabudowy

Zastosowanie poniżej poziomu cofki dla ścieków fekalnych

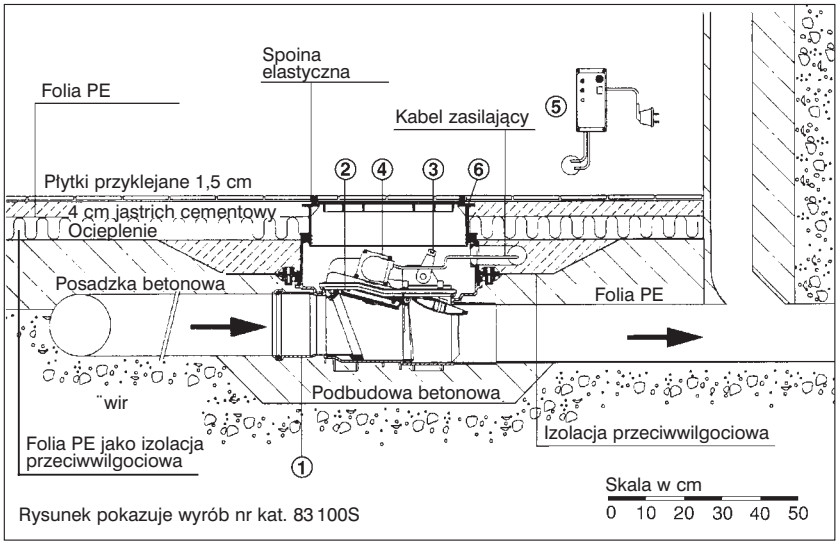

① **Automatyczny zawór zwrotny FKA**
② Przeciwkołnierz
③ Klapa FKA
④ Zamknięcie awaryjne
⑤ Automatyczny napęd
⑥ Urządzenie ostrzegawcze z układem buforowym
⑦ Nasada z pokrywą klasy A 15 z tworzywa sztucznego

Wskazówki zabudowy i montażu

Teleskopowa nasada

Do wyrównania z powierzchnią podłoża regulacja wysokości nasady o 180 mm i pochylenie do 5°.
Dopasowanie z płytkami poprzez obrót do 360°.

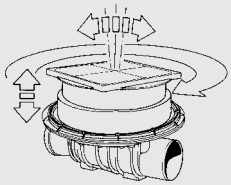

Instalacja kabla elektrycznego

Przewód DN 50 połączyć z nasadą przez rurę prowadzącą i założyć jak na rysunku. Dwa kolana 45° zamiast jednego 87° zabezpieczają łatwe przełożenie kabla.

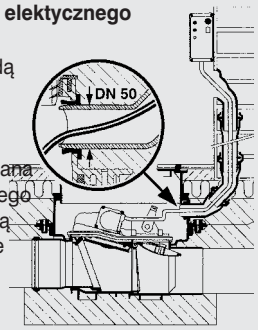

Demontaż, czyszczenie, montaż

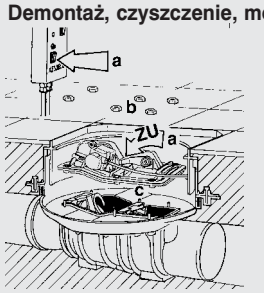

a) Zamknięcie robocze domknąć za pomocą przycisku sprawdzającego. Klapę awaryjną zamknąć dźwignią ręczną
b) Odkręcić nakrętki
c) Zdjąć pokrywę

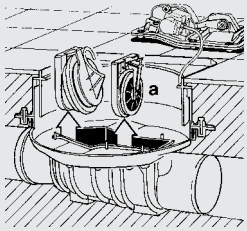

a) Wyjąć elementy ruchome
b) Wszystkie części oczyścić
c) Sprawdzić uszczelki

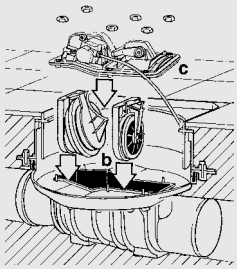

a) Uszczelki części ruchomych posmarować od zewnątrz środkiem antyadhezyjnym
b) Części ruchome dokładnie założyć
c) Nałożyć pokrywę zacisnąć nakrętki
d) Sprawdzić zawór zgodnie z instrukcją

Urządzenia przeciwzalewowe
Zawory zwrotne KESSEL *Staufix* ®*SWA*

Wyrób

Opis wyrobu

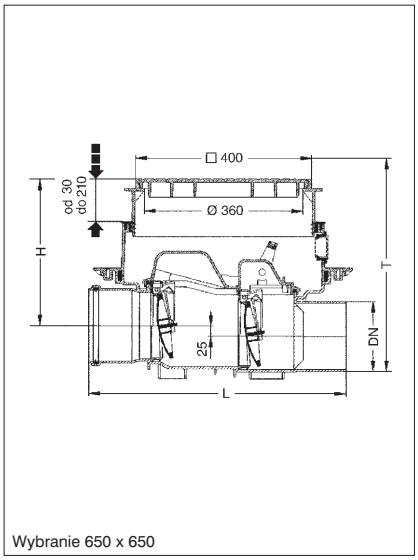

Wybranie 650 x 650

Zawór zwrotny KESSEL *Staufix* ® *SWA*
z tworzywa sztucznego, DN 100, 125, 150

Do zabudowy w powierzchni
podłoża na głębokości 370 - 550 mm
Z teleskopową nasadą o bezstopniowej regulacji wysokości dla wyrównania z poziomem, szczelna pokrywa z tworzywa sztucznego klasy A 15, zawór zwrotny z 2 samoczynnie zamykającymi się klapami zgodnie z PN EN 13564, jedna z nich z ręczną dźwignią zamknięcia awaryjnego. Nasada do wyboru z czarną pokrywą lub z dowolną powierzchnią (można na tę pokrywę także kłaść płytki).

Ciężar ok. 15 kg

DN 100	L = 545 mm	H = 292 mm - 470 mm
DN 125	L = 555 mm	H = 285 mm - 465 mm
DN 150	L = 585 mm	H = 268 mm - 450 mm

PN EN 13564

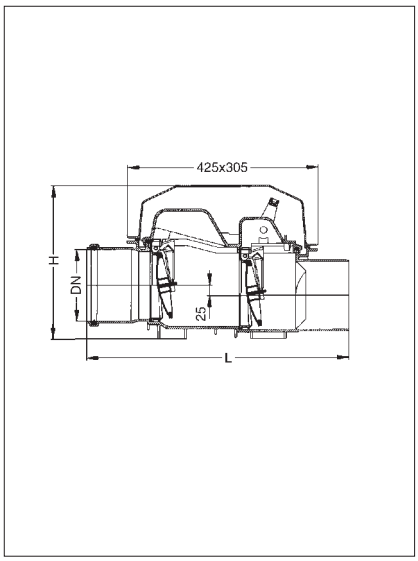

Zawór zwrotny KESSEL *Staufix* ® *SWA*
z tworzywa sztucznego, DN 100, 125, 150

Do zabudowy swobodnej na przewodzie kanalizacyjnym
Z kołpakiem ochronnym z tworzywa sztucznego.
Zawór zwrotny z 2 samoczynnie zamykającymi się klapami zgodnie z PN EN 13564, jedna z nich z ręczną dźwignią zamknięcia awaryjnego.

Ciężar ok. 8 kg

DN 100	L = 545 mm	H = 343 mm
DN 125	L = 555 mm	H = 343 mm
DN 150	L = 585 mm	H = 343 mm

PN EN 13564

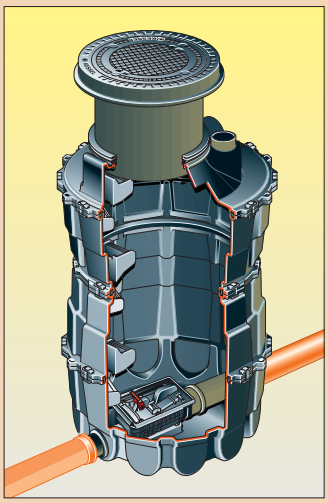

Zawór zwrotny KESSEL Staufix ® SWA
do zabudowy w ziemi do głębokości 3270 mm
z systemem studzienek KESSEL ϕ 800/1000

Obok możliwości głębszej zabudowy system studzienek KESSEL przekonuje także innymi zaletami:

- *Mały ciężar*
- *Prosty i szybki montaż*
- *Teleskopowa nasada*
- *Absolutna szczelność*
- *Elementy można składać jeden w drugi*

Rysunek przedstawia zawór zwrotny KESSEL zabudowany w studzience ϕ 1000. Tu głębokość zabudowy 1760-2260 mm.

KESSEL

Wielkość	Nr katalogowy	Sztuk w kartonie	Sztuk na palecie
DN 100	73 100.10S	1	4
DN 125	73 125.10S	1	4
DN 150	73 150.10S	1	4
DN 100	73 100.10X	1	4
DN 125	73 125.10X	1	4
DN 150	73 150.10X	1	4

Zalety systemu KESSEL:

- Nasada obrotowa, pochylna, o regulowanej wysokości do 180 mm
- Absolutna szczelność na parcie wody dzięki kołnierzowi uszczelniającemu (p. schemat kombinacji str. 16).
- Zintegrowana, szczelna studzienka do obsługi i doglądu.
- Optymalna możliwość czyszczenia poprzez otwarcie pokrywy zaworu i wyjęcie części wsuwanych
- Możliwość przezbrojenia w automatyczny zawór zwrotny do ścieków fekalnych p. str. 17

*** S = nasada z czarną pokrywą**
*** X = nasada z pokrywą pod płytki**

DN 100	73 100.10	1	8
DN 125	73 125.10	1	8
DN 150	73 150.10	1	8

Zalety systemu KESSEL:

- Kołpak z przezroczystego tworzywa sztucznego dla optymalnej ochrony urządzenia
- Optymalna możliwość czyszczenia poprzez otwarcie pokrywy zaworu i wyjęcie części wsuwanych
- Łatwy sposób montażu kompaktu
- Możliwość przezbrojenia w automatyczny zawór zwrotny do ścieków fekalnych p. str. 17

Wskazówki:

Zawory zwrotne do zabudowy w powierzchni podłoża wg indywidualnych wymagań

Za pomocą poszczególnych części ze schematu (p. str. 16/17) można zestawiać zawory zwrotne wg indywidualnych życzeń, np. z inną pokrywa. Zawór zwrotny KESSEL jest dostępny także jako zestaw do zabudowy na głębokości 550 - 730 mm (patrz strona 16/17).

Propozycja zabudowy

Zastosowanie poniżej poziomu przepływu zwrotnego dla ścieków bez fekalii

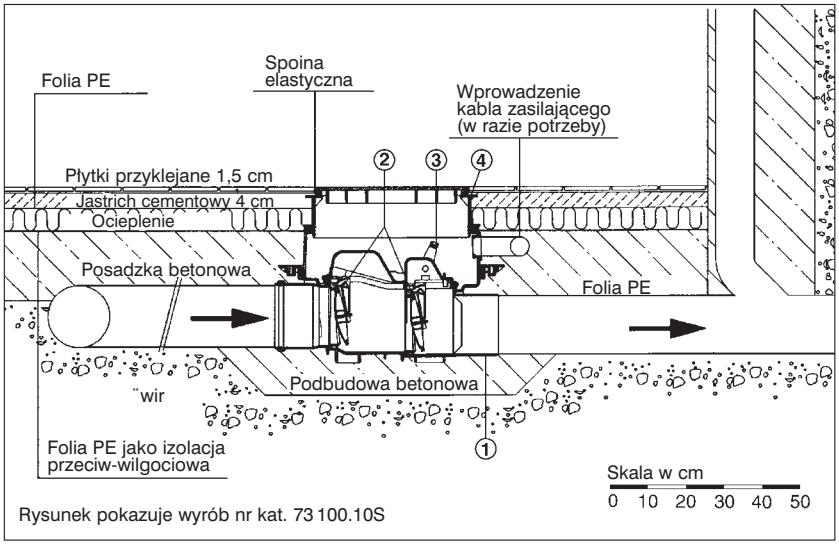

① **Zawór zwrotny SWA**
② Dwie samoczynnie zamykające się klapy
③ Zamknięcie awaryjne
④ Nasada z pokrywą klasy A 15 z tworzywa sztucznego

Wskazówki zabudowy i montażu

Teleskopowa nasada

Do wyrównania z powierzchnią podłoża regulacja wysokości nasady o 180 mm i pochylenie do 5°. Dopasowanie z płytkami poprzez obrót do 360°.

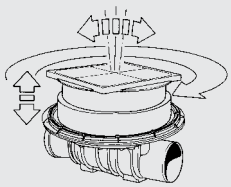

Uwaga:

Aby zapewnić czyste, szybkie i bezproblemowe przezbrojenie w automatyczny zawór zwrotny należy zamontować doprowadzenie DN 50 dla kabla elektrycznego (p. wskazówki zabudowy i montażu str. 5)

wskazówki

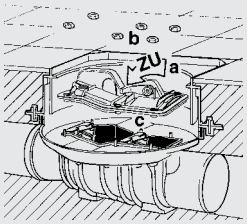

a) Klapę awaryjną zamknąć dźwignią ręczną
b) Odkręcić nakrętki
c) Zdjąć pokrywę

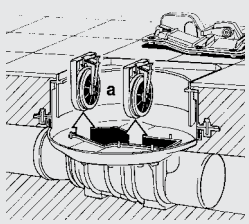

a) Wyjąć elementy ruchome
b) Wszystkie części oczyścić
c) Sprawdzić uszczelki

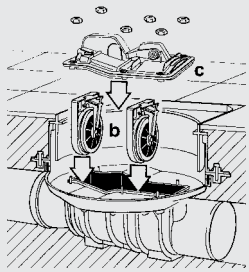

a) Uszczelki części ruchomych posmarować od zewnątrz środkiem antyadhezyjnym
b) Części ruchome dokładnie założyć
c) Nałożyć pokrywę, dociągnąć nakrętki
d) Sprawdzić zawór zgodnie z instrukoją

Urządzenia przeciwzalewowe
Zawory zwrotne KESSEL *Staufix*®, *Multitube*®, Klapy końcowe

Wyrób		Opis wyrobu

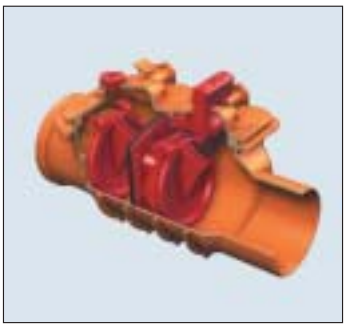

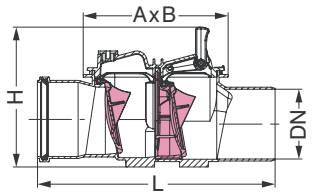

Wybranie 650 x 300

Dwuklapowy zawór zwrotny *Staufix*® KESSEL z tworzywa sztucznego, DN 100, 125, 150, 200

Dwie klapy samoczynnie zamykające się, jedna z nich z blokowanym ręcznie zamykaniem awaryjnym.

Dopływ/odpływ do przyłączenia rury PVC wg normy DIN 19534

DN 100	L: 355	H: 180+25	AxB: 205x155mm
DN 125	L: 405	H: 240+40	AxB: 270x200mm
DN 150	L: 450	H: 240+40	AxB: 270x200mm
DN 200	L: 530	H: 278+50	AxB: 353x248mm

Według PN EN 13564 Typ 2

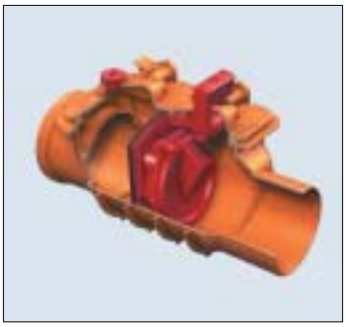

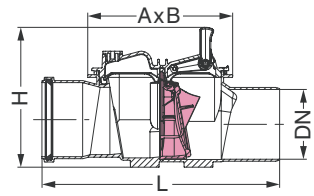

Wybranie 650 x 300

Jednoklapowy zawór zwrotny *Staufix*® KESSEL z zamykaniem awaryjnym, z tworzywa sztucznego DN 100, 125, 150, 200

Klapa samoczynnie zamykająca się oraz blokowane ręcznie zamykanie awaryjne.

Dopływ/odpływ do przyłączenia rury PVC wg normy DIN 19534

DN 100	L: 355	H: 180+25	AxB: 205x155mm
DN 125	L: 405	H: 240+40	AxB: 270x200mm
DN 150	L: 450	H: 240+40	AxB: 270x200mm
DN 200	L: 530	H: 278+50	AxB: 353x248mm

Według PN EN 13564 Typ 1.

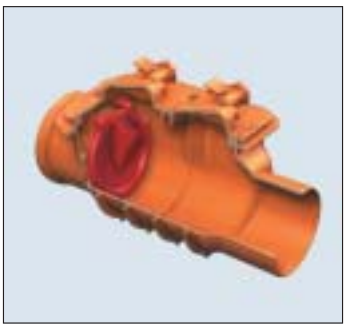

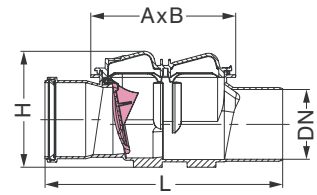

Wybranie 650 x 300

Jednoklapowy zawór zwrotny *Staufix*® KESSEL, z tworzywa sztucznego DN 100, 125, 150, 200

Klapa samoczynnie zamykająca się.

Dopływ/odpływ do przyłączenia rury PVC wg normy DIN 19534

DN 100	L: 355	H: 165	AxB: 205x155mm
DN 125	L: 405	H: 220	AxB: 270x200mm
DN 150	L: 450	H: 220	AxB: 270x200mm
DN 200	L: 530	H: 278	AxB: 353x248mm

Według PN EN 13564 Typ 0.

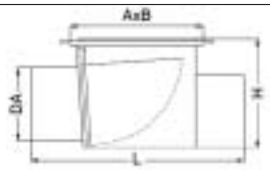

Prosty zawór *Multitube*®, DN 250, 300, 400, 500

DN 250	DA: 260	H: 485	L: 730	AxB: 680x440
DN 300	DA: 320	H: 490	L: 840	AxB: 530x460
DN 400	DA: 400	H: 605	L: 990	AxB: 655x590
DN 500	DA: 510	H: 670	L: 1245	AxB: 960x710

Według PN EN 13564 Typ 0

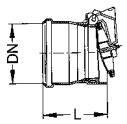

Klapa końcowa montowana na rurze zamykająca się samoczynnie

DN	100	125	150	200
L	140	145	155	170

Według PN EN 13564 Typ 0

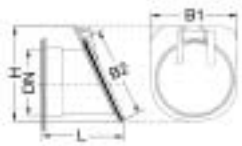

Klapa końcowa montowana na rurze zamykająca się samoczynnie

DN 250	DA: 325	H: 400	L: 220	B1: 345	B2: 280
DN 300	DA: 325	H: 450	L: 360	B1: 400	B2: 410
DN 400	DA: 400	H: 540	L: 390	B1: 485	B2: 495
DN 500	DA: 515	H: 680	L: 500	B1: 590	B2: 620
DN 600	DA: 600	H: 770	L: 530	B1: 730	B2: 730

Według PN EN 13564 Typ 0

	Wielkość	Nr katalogowy	Sztuk w kartonie	Sztuk na palecie
Z 2 klapami z tworzywa:				
	DN 100	73 100	1	50
	DN 125	73 125	1	48
	DN 150	73 150	1	30
	DN 200	73 200	1	24
Z 1 klapą z tworzywa i 1 klapą ze stali nierdzewnej:				
	DN 100	73 100R	1	50
	DN 125	73 125R	1	48
	DN 150	73 150R	1	30
Z 1 klapą z tworzywa sztucznego:				
	DN 100	72 100	1	50
	DN 125	72 125	1	48
	DN 150	72 150	1	30
	DN 200	72 200	1	24
Z 1 klapą ze stali nierdzewnej:				
	DN 100	72 100R	1	50
	DN 125	72 125R	1	48
	DN 150	72 150R	1	30
	DN 100	71 100	1	50
	DN 125	71 125	1	48
	DN 150	71 150	1	30
	DN 200	71 200	1	24
	DN 250	71 250	1	-
	DN 300	71 300	1	-
	DN 400	71 400	1	-
	DN 500	71 500	1	-
	DN 100	79 100	1	120
	DN 125	79 125	1	120
	DN 150	79 150	1	120
	DN 200	79 200	1	120
	DN 250	79 250	1	-
	DN 300	79 300	1	-
	DN 400	79 400	1	-
	DN 500	79 500	1	-
	DN 600	79 600	1	-

Propozycja zabudowy

Zastosowanie - pomieszczenia poniżej poziomu cofki

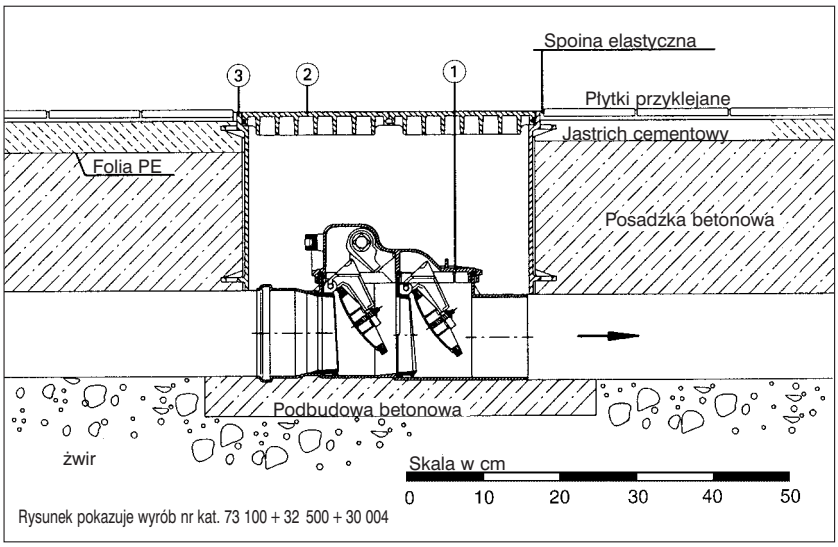

① **Zawór zwrotny *Staufix*®**
② Pokrywa klasy L
③ Nasada Art. nr 32 500

KESSEL

Urządzenia przeciwzalewowe
Zawory zwrotne KESSEL *Staufix ® DN 50/Staufix ® Siphon DN50*

Wyrób		Opis wyrobu
	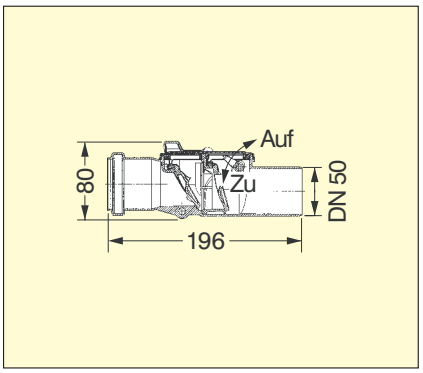	**Zawór zwrotny KESSEL *Staufix® DN50*** **Dla przewodów poziomych do ścieków nie zawierających fekaliów** Dwie klapy zwrotne samoczynnie zamykające się, jedna z dźwignią ręczną awaryjną. Dopływ i odpływ do podłączenia rur HT wg DIN 19560 Wg normy PN EN 13564 Typ 2
	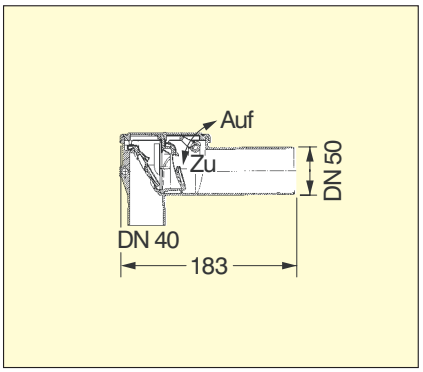	**Zawór zwrotny KESSEL *Staufix® Siphon DN50*** **Do zamontowania przy syfonie umywalkowym do ścieków nie zawierających fekaliów** Dwie klapy zwrotne samoczynnie zamykające się, jedna z dźwignią ręczną awaryjną, włącznie z mocowaniem do ściany, dopływ DN40 (1 1/2) . Odpływ DN50 do podłączenia rur HT wg DIN 19560 Wg normy PN EN 13564 Typ 2
	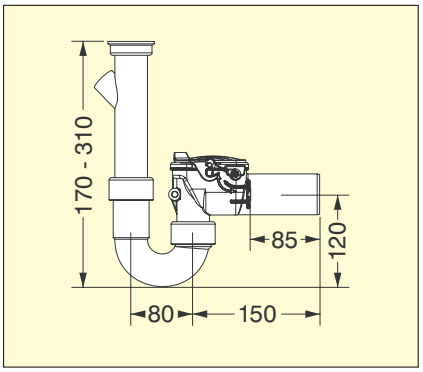	**Zawór zwrotny KESSEL *Staufix® Siphon DN50*** **Wykonanie z syfonem rurowym, z podłączeniem pod szlauch do ścieków nie zawierających fekaliów** Dwie klapy zwrotne samoczynnie zamykające się, jedna z dźwignią ręczną awaryjną, włącznie z mocowaniem do ściany. Odpływ DN50 do podłączenia rur HT wg DIN 19560 Wg normy PN EN 13564 Typ 2
	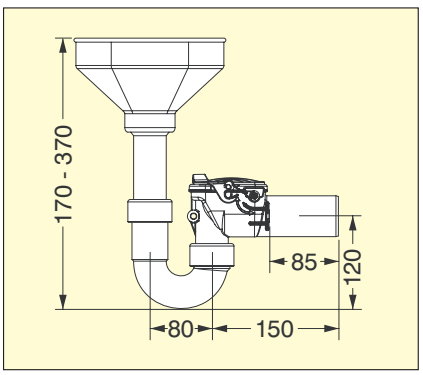	**Zawór zwrotny KESSEL *Staufix® Siphon DN50*** **Wykonanie z syfonem rurowym, z lejkiem do przelewu bezpieczeństwa do ścieków nie zawierających fekaliów** Dwie klapy zwrotne samoczynnie zamykające się, jedna z dźwignią ręczną awaryjną, włącznie z mocowaniem do ściany. Odpływ DN50 do podłączenia rur HT wg DIN 19560 Wg normy PN EN 13564 Typ 2

	Wielkość	Nr katalogowy	Sztuk w kartonie	Sztuk na palecie
	DN 50	73 050	10	120
	DN 50	73 051	10	120
	DN 50	73 052	10	120
	DN 50	73 053	10	120

Dla przewodów poziomych

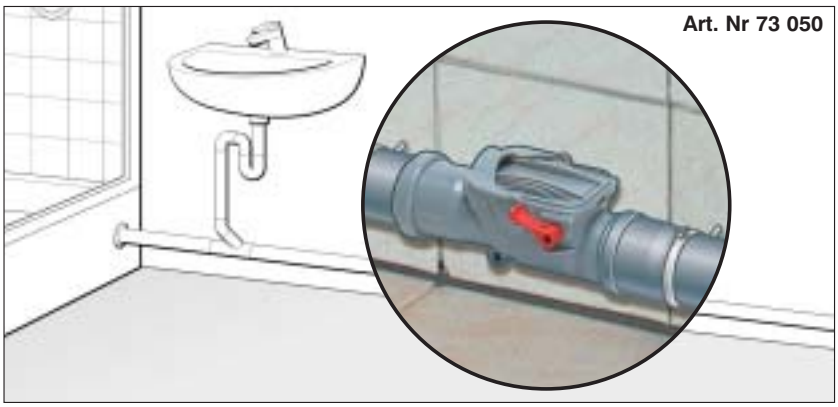

Do zamontowania przy syfonie umywalkowym

Z syfonem rurowym i zintegrowanym podłączeniem odpływowym

Z syfonem rurowym i zintegrowanym podłączeniem odpływowym

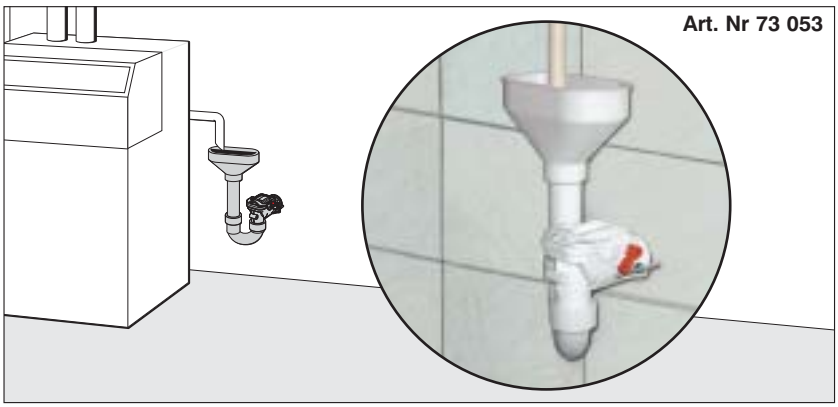

Korpus/zamknięcia rewizyjne KESSEL

Wyrób		Opis wyrobu

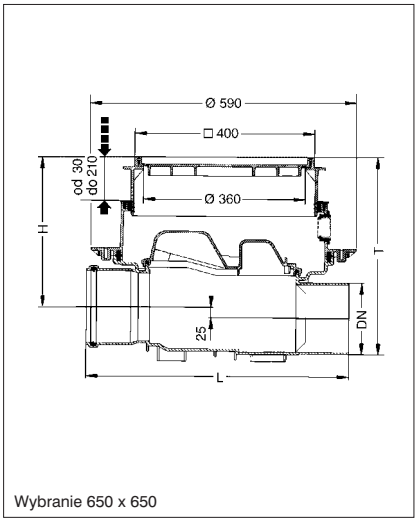

Wybranie 650 x 650

Korpus/zamknięcie rewizyjne KESSEL typu *Controlfix* ®
z tworzywa sztucznego, DN 100, 125, 150

Do zabudowy w powierzchni podłoża na głębokości
370 - 550 mm, z teleskopową nasadą o płynnejj regulacji wysokości dla wyrównania z poziomem, szczelną pokrywą z tworzywa sztucznego klasy A 15,
Nasada do wyboru z pokrywą czarną lub pod płytki.

Ciężar ok. 11 kg

DN 100	L = 545 mm	H = 292 mm - 470 mm
DN 125	L = 555 mm	H = 285 mm - 465 mm
DN 150	L = 585 mm	H = 268 mm - 450 mm

PN EN 12056

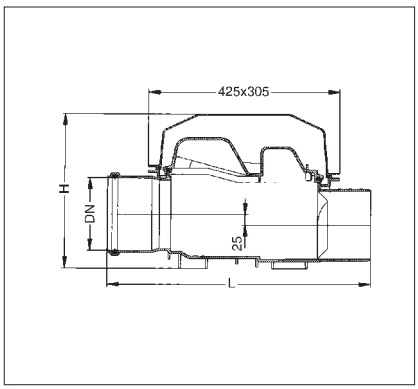

Korpus/zamknięcie rewizyjne KESSEL typu *Controlfix* ®
z tworzywa sztucznego, DN 100, 125, 150

Do zabudowy swobodnej na przewodzie kanalizacyjnym.
Z kołpakiem ochronnym z tworzywa sztucznego.

Ciężar ok. 4,0 kg

DN 100	L = 545 mm	H = 343 mm
DN 125	L = 555 mm	H = 343 mm
DN 150	L = 585 mm	H = 343 mm

PN EN 12056

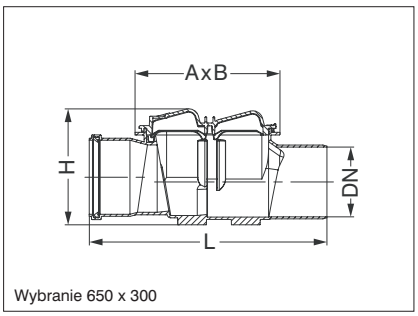

Wybranie 650 x 300

Korpus/zamknięcie rewizyjne *Staufix* ® KESSEL
z tworzywa sztucznego, DN 100, 125, 150, 200

DN 100	L: 355 mm	H: 165	AxB: 205x155mm
DN 125	L: 405 mm	H: 220	AxB: 270x200mm
DN 150	L: 450 mm	H: 220	AxB: 270x200mm
DN 200	L: 530 mm	H: 278	AxB: 353x248mm

PN EN 12056

Wielkość	Nr katalogowy	Sztuk w kartonie	Sztuk na palecie
DN 100	80 100S	1	-
DN 125	80 125S	1	-
DN 150	80 150S	1	-
DN 100	80 100X	1	-
DN 125	80 125X	1	-
DN 150	80 150X	1	-

Zalety systemu KESSEL:

- ■ Nasada obrotowa, pochylna, o regulowanej wysokości do 180 mm
- ■ Absolutna szczelność na parcie wody dzięki kołnierzowi uszczelniającemu (p. schemat kombinacji str. 16)
- ■ Zintegrowana, szczelna studzienka do obsługi i doglądu
- ■ Głębsza zabudowa p. str. 16/17

DN 100	80 100	1	-
DN 125	80 125	1	-
DN 150	80 150	1	-

Zalety systemu KESSEL:

- ■ Optymalna możliwość czyszczenia poprzez otwarcie pokrywy zaworu
- ■ Kołpak z przezroczystego tworzywa sztucznego dla optymalnej ochrony urządzenia
- ■ Łatwy sposób montażu kompaktu

DN 100	70 100	10	60
DN 125	70 125	10	60
DN 150	70 150	5	40
DN 200	70 200	1	24

Zalety systemu KESSEL:

- ■ Możliwość przezbrojenia w zawór zwrotny KESSEL *Staufix* ® dla ścieków bez fekaliów p. str. 16
- ■ Optymalna możliwość czyszczenia poprzez otwarcie pokrywy zamknięcia

*** S = nasada z czarną pokrywą**
*** X = nasada z pokrywą pod płytki**

Propozycja zabudowy

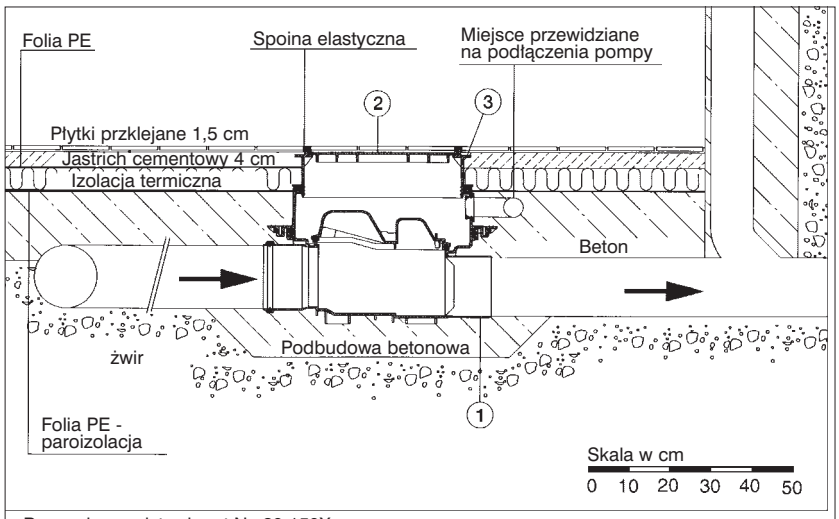

Rysunek przedstawia art.Nr. 80 150X

① **Rura rewizyjna KESSEL *SWA*/*FKA***
② Pokrywa klasy A 15 z tworzywa sztucznego z dowolną powierzchnią
③ Nasada o regulowanej wysokości

Urządzenia przeciwzalewowe KESSEL

System konstrukcji zespołowej - KESSEL - zabudowa w powierzchni podłoża

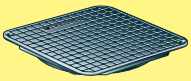

Pokrywa wodoszczelna
klasy A 15 z tworzywa
sztucznego czarna
Nr zam. **83 050**

Pokrywa wodoszczelna
klasy A 15 z tworzywa
sztucznego dla dowolnej powierzchni
Nr zam. **83 052**

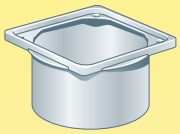

Nasada
szara, wielkość 220
bezstopniowo regulowana wysokość 180 mm
Nr zam. **83 061**

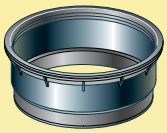

Element przedłużający z tworzywa sztucznego, (H = 180 mm) z uszczelką
Nr zam. **83 070**

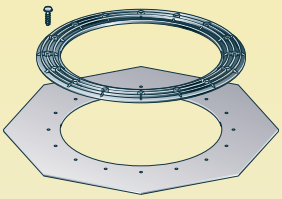

Zestaw składający się z przeciwkołnierza z tworzywa sztucznego ze śrubami i taśmy uszczelniającej NR / SBR ∅ 800 mm
Nr zam. **83 023**

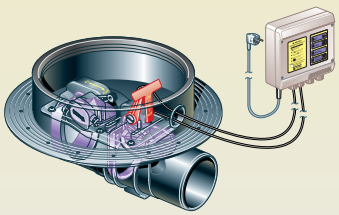

Korpus automatycznego zaworu zwrotnego KESSEL *Staufix* ® *FKA*
kompletnie zmontowany
Wielkość wybrania 650 x 650 mm

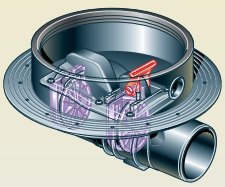

Korpus zaworu zwrotnego KESSEL *Staufix* ® *SWA*
kompletnie zmontowany
Wielkość wybrania 650 x 650 mm

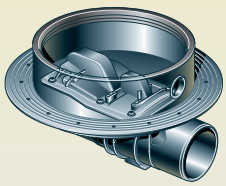

Korpus rury rewizyjnej KESSEL *Controlfix* ® *SWA* / *FKA*
kompletnie zmontowany
Wielkość wybrania 650 x 650 mm

System konstrukcji zespołowej - KESSEL
Głębsza zabudowa / Elementy do przezbrojenia

Przykłady głębszej zabudowy

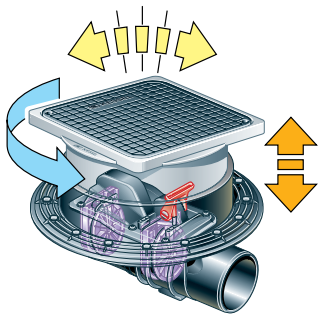

■ Nasada obrotowa nachylna o bezstopniowej regulacji wysokości

2 Głębokośc zabudowy T 730 mm: od 550 do 730 mm

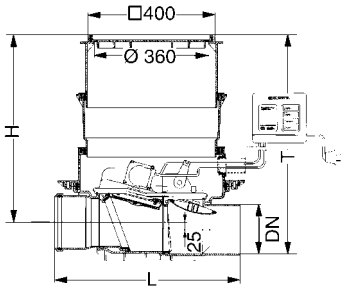

z nasadą
Wielkośc 220
i elementem przedłużającym
Nr zam. 83 070

DN	H
100	470 - 650 mm
125	463 - 643 mm
150	445 - 625 mm

Proszę zwrócić uwagę przy wyborze głębokości zabudowy by był możliwie dostępny do pokrywy i klap w celach dozorowych

Części do przezbrajania

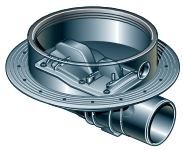

Przezbrojenie rury rewizyjnej *Controlfix* ® DN 100/125/150

elementem
80 081 dla DN 100
80 080 dla DN 125
80 080 dla DN 150

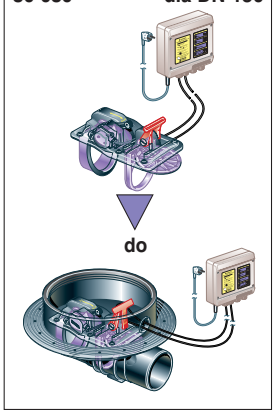

automatycznego zaworu zwrotnego FKA DN 100/125/150

elementem
28 079 dla DN 100
28 080 dla DN 125
28 081 dla DN 150

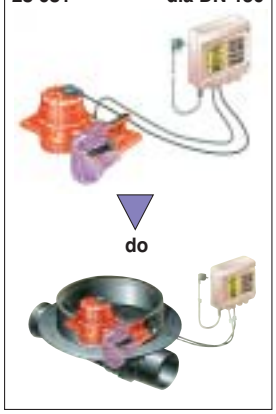

zaworu zwrotnego z pompą Pumpfix F DN 100/125/150

elementem
80 095 dla DN100/125/150

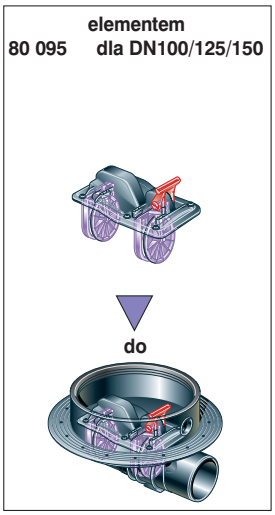

zaworu zwrotnego SWA DN 100/125/150

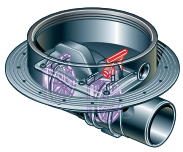

Przezbrojenie zaworu zwrotnego SWA DN 100/125/ 150

elementem
80 080

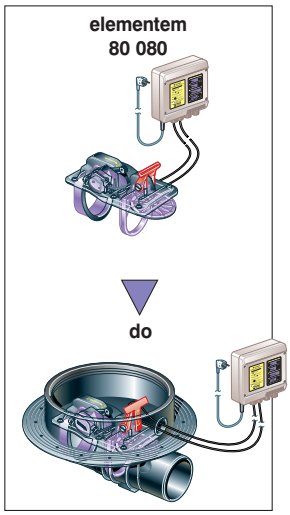

automatycznego zaworu zwrotnego FKA DN 100/125/150

Części zamienne do zaworów zwrotnych KESSEL

Wyrób	Opis	Średnica nominalna	Nr katalogowy	Sztuk / katon	Sztuk / paletę
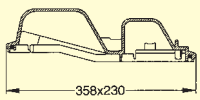	**Pokrywa** pasująca do korpusu / zamknięcia rewizyjnego 80 100, 80 125, 80 150 80 100S, 80 125S, 80 150S 80 100X, 80 125X, 80 150X	-	80 010	1	-
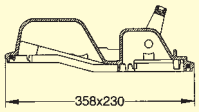	**Pokrywa SWA z dźwignią** pasująca do zaworów zwrotnych 73 100.10, 73 125.10, 73 150.10, 73 100.10S, 73 125.10S, 73 150.10S, 73 100.10X, 73 125.10X, 73 150.10X, oraz do przezbrojenia korpusu / zamknięcia rewizyjnego ***Controlfix*** ® w zawór zwrotny zgodnie z PN EN 13564	-	80 015	1	-
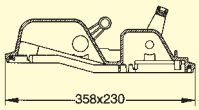	**Pokrywa FKA z dźwignią** bez napędu i sondy, pasująca do zaworu automatycznego do ścieków fekalnych dla 83 100, 83 125, 83 150, 83 100S, 83 125S, 83 150S, 83 100X, 83 125X, 83 150X oraz do przezbrojenia pozostalych produktów SWA w zawory zwrotne automatyczne FKA	-	**do 12/98** 80 024 **od 1/99** 80 026	1	-
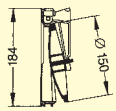	**Element wsuwany SWA** pasujący do zaworów zwrotnych 73 100.10, 73 125.10, 73 150.10, 73 100.10S, 73 125.10S, 73 150.10S, 73 100.10X, 73 125.10X, 73 150.10X oraz do przezbrojenia korpus/rury rewizyjnej SWA/FKA w zawór zwrotny zgodnie z PN EN 13564	-	80 040	1	-
a) 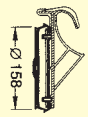 b) 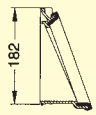 c) 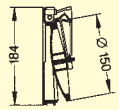	**a) klapa zwrotna FKA** **b) zamocowanie klapy FKA** **c) element wsuwany** z uszczelką Pasujące do zaworu automatycznego do ścieków fekalnych zgodnie z DIN 19578 dla 83 100, 83 125, 83 150, 83 100S, 83 125S, 83 150S, 83 100X, 83 125X, 83 150X oraz do przezbrojenia pozostałych produktów SWA w zawory zwrotne FKA.	- - -	80 031 80 032 80 035 **do 12/98** 80 035 **od 1/99** 80 036	1 1 1	- - -

Części zamienne do zaworów zwrotnych KESSEL

Wyrób	Opis	Średnica nomi-nalna	Nr katalogowy	Sztuk / karton	Sztuk / paletę
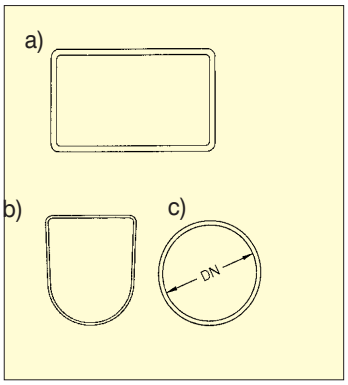	**Komplet uszczelek do zaworów Staufix ®** (nie do zaworów *Staufix ® SWA/FKA*) a) uszczelka do pokrywy oraz przykrywy z dźwignią b) uszczelka elementu wsuwanego Staufix ® zewnętrzny pierścień uszczelniający dla części wsuwanej. DN 100, 125, 150: 1 szt. w komplecie DN 200 - 2 szt. w komplecie. c) uszczelka płaska klapy Staufix ® 2 szt. w komplecie	**DN 100** **DN 125** **DN 150** **DN 200**	**70 115** **70 116** **70 117** **70 118**	**1** **1** **1** **1**	**-** **-** **-** **-**
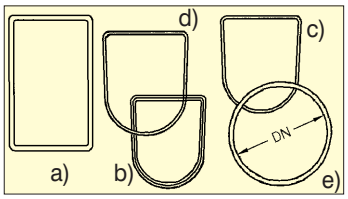	**Uszczelki do zaworów zwrotnych** ***Staufix ® FKA*** a) Uszczelka pokrywy DN 100, 125,150 b) Uszczelka zamocowania klapy FKA wewnętrzna c) Uszczelka zamocowania klapy FKA zewnętrzna d) Uszczelka części wsuwanej e) 2 Uszczelki płaskie klapy DN 150	**DN 150**	**70 317**	**1**	**-**
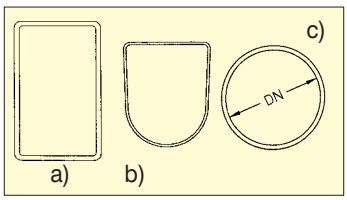	**Uszczelki do zaworów zwrotnych** ***Staufix ® SWA DN 100, 125, 150*** a) Uszczelka pokrywy b) 2 Uszczelki części wysuwanej DN 150 c) 2 Uszczelki uszczelki płaskie klapy DN 150	**DN 150**	**70 217**		

Części zamienne do zaworów zwrotnych KESSEL

Wyrób	Opis	Średnica nomi-nalna	Nr katalogowy	Sztuk / karton	Sztuk / paletę
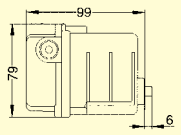	**Motor napędu FKA IP 68** pasujący do zaworu zwrotnego automatycznego dla 83 100, 83 125, 83 150, 83 100S, 83 125S, 83 150S, 83 100X, 83 125X, 83 150X oraz do przezbrojenia pozostałych produktów SWA/FKA w zawory zwrotne automatyczne	-	80 075	1	-
	Szafka sterownicza FKA IP 54 pasująca do zaworu zwrotnego automatycznego do 83 100, 83 125, 83 150, 83 100S, 83 125S, 83 150S, 83 100X, 83 125X, 83 150X	-	80 070	1	-
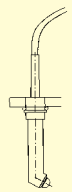	**Sonda optyczna** do FKA pasująca do zaworu zwrotnego automatycznego zgodnie z DIN 19578 do 83 100, 83 125, 83 150, 83 100S, 83 125S, 83 150S, 83 100X, 83 125X, 83 150X, 28 100, 28 125, 28 150, 28 100.10S, 28 125S, 28 150S, 28 100X, 28 125X, 28 150X	**Długość kabla 5 m**			
		DN 100	**80 086**	**1**	**-**
		DN 125	**80 085**	**1**	**-**
		DN 150	**80 085**	**1**	**-**
		Długość kabla 15 m			
		DN 100	**80 088**	**1**	**-**
		DN 125	**80 087**	**1**	**-**
		DN 150	**80 087**	**1**	**-**
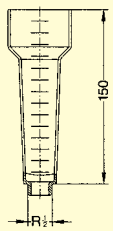	**Lejek** z uszczelką do doglądu wszystkich zaworów zwrotnych *Staufix* ® pasujący do wszystkich średnic znamionowych	-	70 214	1	-
	Płytka bezpotencjałowa max 42V/0.5A Dodatkowa płytka z kontaktem bezpotencjałowym, np. do podłączenia urządzenia do centralnego sterowania w budynku. Pasuje do szafek sterowniczych zaworów FKA, *Pumpfix* ®, *Aqualift® Tronic, Niwotronic.*	-	80 072	1	-

Części zamienne do zaworów zwrotnych KESSEL

Wyrób	Opis	Średnica nominalna	Nr katalogowy	Sztuk / karton	Sztuk / paletę
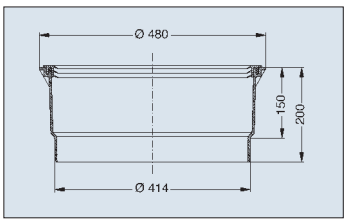	**Moduł przedłużający z tworzywa sztucznego** H =180 mm, z uszczelką, pasujący do 28 451 80 100S/X, 80 125S/X, 80 150S/X, 73 100.10S, 73 125.10S, 73 150.10S 83 100S/X, 83 125S/X, 83 150S/X	-	83 070	1	-
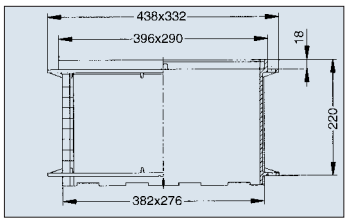	**Nasada KESSEL** Wielkość 3, wysokość 220 mm pasująca do przepompowni *Minilift* ® 28 570	-	32 500	3	-
	klamry łączące do 32 500	-	27 160	4	-
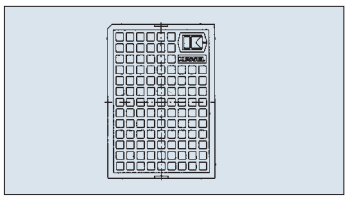	**Pokrywa** klasy L 15 z tworzywa sztucznego pasujące do nasady 32 500 i do przepompowni *Minilift* ® 28 570	-	30 004S	10	-
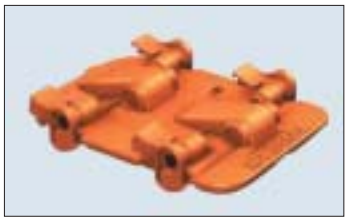	**Pokrywa korpusu / rury rewizyjnej** pasująca do nr kat. 70 100, 70 125, 70 150, 70 200	DN 100 DN 125 DN 150 DN 200	70 251 70 252 70 252 70 201	1 1 1 1	- - - -
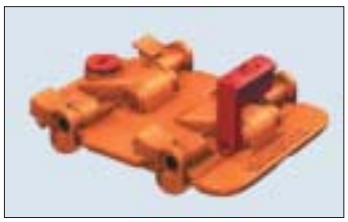	**Pokrywa z dźwignią** do zaworu zwrotnego KESSEL *Staufix* ® (nie do *Staufix* ® *SWA*/*FKA*)	DN 100 DN 125 DN 150 DN 200	70 261 70 262 70 262 70 203	1 1 1 1	- - - -
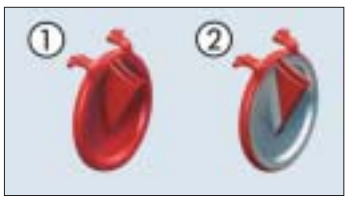	**1. Klapa zwrotna KESSEL** **z tworzywa sztucznego**	DN 100 DN 125\150	70 231 70 232	1 1	- -
	2. Klapa zwrotna KESSEL **ze stali nierdzewnej**	DN 100 DN 125\150	70 233 70 234	1	- -
	1. Część wsuwana **z uszczelką KESSEL**	DN 100 DN 125/150	70 241 70 242	1 1	- -
	2. Część wsuwana **z uszczelką i klapą KESSEL**	DN 200	70 205	1 1	- -

KESSEL

Wpusty piwniczne KESSEL z tworzywa sztucznego z syfonem/bez syfonu

Wyrób		Opis wyrobu
Art. Nr 34 101	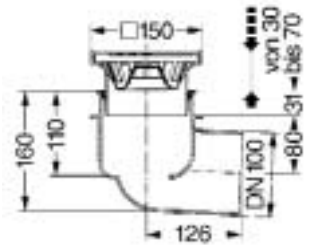 Wybranie 220 x 180	**Wpust piwniczny - KESSEL z PP, DN 100 bez syfonu z osadnikiem** Odpływ boczny 2,5°, przepustowość 1,8 l/s nasada z czarnym rusztem z tworzywa sztucznego 150 x 150 mm klasa K3*. Z uszczelką wargową i pokrywą ochronną na czas zabudowy PN EN 1253
Art. Nr 36 501	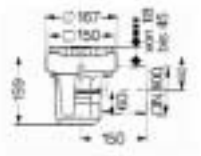 Wybranie 220 x 180	**Wpust piwniczny - KESSEL z PP, DN 100 z wyjmowanym syfonem i osadnikiem** Odpływ boczny 2,5°, przepustowość 1,6 l/s nasada z czarnym rusztem z tworzywa sztucznego 150 x 150 mm klasa K3*. PN EN 1253
Art. Nr 33 101	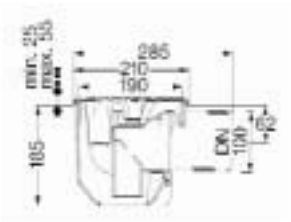 Wybranie 320 x 190	**Wpust piwniczny - KESSEL z ABS, DN 100 z wyjmowanym syfonem i osadnikiem** Odpływ boczny 2,5°, przepustowość 1,8 l/s nasada z czarnym rusztem z tworzywa sztucznego 150 x 190 mm klasa K3* PN EN 1253
Art. Nr 29 111	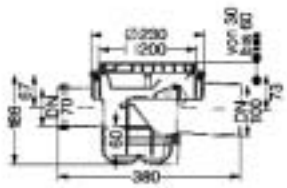 Wybranie 400 x 320	**Wpust piwniczny - KESSEL z PP, DN 100 z 2 dopływami DN 50, 1 dopływ 70 z wyjmowalnym syfonem** Odpływ boczny 2,5°, przepustowość 1,8 l/s Z wyjmowanym osadnikiem i teleskopowo regulowaną nasadą nasada z rusztem 200 x 200 mm - - opcjonalnie - czarnym z tworzywa sztucznego lub ze stali nierdzewnej klasa K3* PN EN 1253

* K 3 - obciążenie max do 300 kg