Zalety w projektowaniu

- Pewność z jednej ręki: Kompletny system VS® - PFEIFER ułatwia swoim szerokim asortymentem rozwiązanie każdego problemu projektanta.
- Dzięki podatnym pętlom linowym napełnienie betonem ciasnego zamka w ścianach nie sprawia żadnych trudności.
- Stosowanie pętli linowych eliminuje ryzyko zmian materiałowych w odginanych tradycyjnie pętlach z prętów zbrojeniowych.
- Bezpieczeństwo dzięki zastosowaniu zacisków stalowych, które cała siłę zrywającą w linie przekazują bez dodatkowego zbrojenia podwieszonego na przekrój betonowy.
- Sprężyste pętle linowe umożliwiają projektantom swobodny podział na odcinki prefabrykacji.

Zalety przy produkcji prefabrykatów betonowych

- Prosty montaż w deskowaniu przy użyciu gwoździ, taśmy dwustronnie klejącej lub magnesu.
- Szeroka, równa stopka ułatwia przyklejenie po środku do szalunku stalowego klejem na gorąco.
- Staranne wykończenie krawędzi i dokładne wykonanie spełnia wysokie wymagania dotyczące szczelności oraz przeciwdziała infiltracji mleczka cementowego.
- Elastyczna taśma uszczelniająca odrywana przy otwieraniu szyny VS® (mniej zanieczyszczeń i śmieci na budowie).

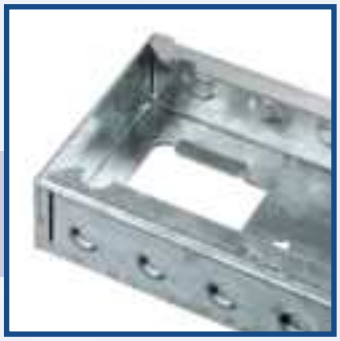

Zalety przy montażu prefabrykatów

- Proste zachodzenie wzajemne pętli kotwiących w montażu ciasno przylegających do siebie prefabrykatów- eliminuje konieczność mozolnego odginania strzemion kotwiących wykonanych z prętów zbrojeniowych.
- Brak wycieków rdzy na powierzchni betonu, ponieważ szyny i pętle linowe są ocynkowane.
- Bezproblemowy montaż dzięki eliminacji wystających prętów zbrojeniowych.
- Brak odpadów części z tworzyw sztucznych, brak zanieczyszczeń.
- Elastyczne, sprężyste pętle linowe powracające do pierwotnego położenia umożliwiają postawienie prefabrykatu betonowego w luce.

Zalety dla kupujących

- PFEIFER oferuje kompletny program połączeń w tzw. zamkach VS® - Box, VS® - Szyny i VS® - Listwy jak również gwintowane połączenia zbrojenia.
- Dostawy następują w specjalnych koszach wymiennych dla dodatkowego zabezpieczenia produktu przed zniszczeniem.
- Redukcja kosztów przy magazynowaniu dzięki jedynie kilku typom, które pozwalają rozwiązać każdy problem.
- Optymalna cena dzięki nowoczesnej technologii produkcji.
- Proste dostawy oszczędzają czas montażu i koszty robocizny.
- Specjalna zaprawa wypełniająca PAGEL VS® lub podobna umożliwia pewne wypełnienie zamka dyblowego.

VS® Box - PFEIFER to nasz uniwersalny sztandarowy produkt systemu VS®

Zalety w projektowaniu

- Stabilna skrzynka blaszana zamykająca pętle jest łatwa do umieszczenia w dowolnym miejscu dla przejęcia odpowiednich obciążeń.
- Stosując pojedynczy VS® Box, możemy swobodnie dopasować rozstawy osiowe połączeń optymalizując ich zastosowanie.

- Dzięki swoim regularnym kształtom i zagłębieniom proponowana skrzynka realizuje powstanie dodatkowego zamka dyblowego przenoszącego siły poprzeczne.
- Dodatkowy zamek klinujący w kształcie skrzynki bez potrzeby montażu i demontażu dodatkowych elementów szalunkowych.

Zalety przy produkcji prefabrykatów

- Dzięki minimalnej grubości skrzynki (2 cm) można ją zamontować swobodnie pod zbrojeniem powierzchniowym ścian.
- Uzyskanie zamka dyblowego bez żmudnego szalowania dzięki formie skrzynkowej.
- Sztywna skrzynka z blachy gwarantuje stabilność kształtu i odporność na odkształcenie jej ścianek.
- Kolorowe oznaczenia wstawki z plastiku regulującej długość pętli umożliwiają szybkie rozpoznanie typu.

Zalety przy montażu prefabrykatów

- Przy zastosowaniu skrzynki VS® - Box jest gwarantowane bardzo dokładne położenie pętli linowej w zamku dyblowym.

Zalety dla kupujących

- Poręczne krótkie skrzynki z pętlami linowymi zajmują mniej miejsca niż ponad metrowej długości szyny zbrojeniowe.
- Eliminacja wielu typów szyn zbrojeniowych na rzecz trzech prostych grup długości pętli skrzynek systemu VS®- Box.

PFEIFER VS® - Box

Artykuł Nr. 05.025

PFEIFER

Elementy łączące

VS® Box

Pętla kotwiąca VS® - Box firmy PFEIFER stosowana jest w połączeniach elementów betonowych. Składa się ze stabilnej skrzynki blaszanej, w której wbudowano sprężystą pętlę linową -skrzynka zaklejona jest taśmą klejąca. Szczególnie przydatna jest w realizacjach połączeń elementów ściennych i połączeń ściany i stropu. Dla zalania zamka zalecamy wysokowytrzymałą, bardzo płynną i niskokurczliwą zaprawę wypełniającą np. PAGEL VS®. Dla tej konstrukcji zostało sporządzone świadectwo techniczne przez Politechnikę Brandenburską.
Ogólne dopuszczenie do stosowania w budownictwie zostało wydane przez Niemiecki Instytut Techniki Budowlanej w Berlinie. VS®-Box jest objety aprobatą techniczną ITB w Warszawie nr. AT-15-5736/2002 .

Materiał:
Skrzynka: blacha stalowa
Pętla stalowa: wysokiej wytrzymałości, ocynkowana
Przykrycie (zaślepka): elastyczna taśma klejąca

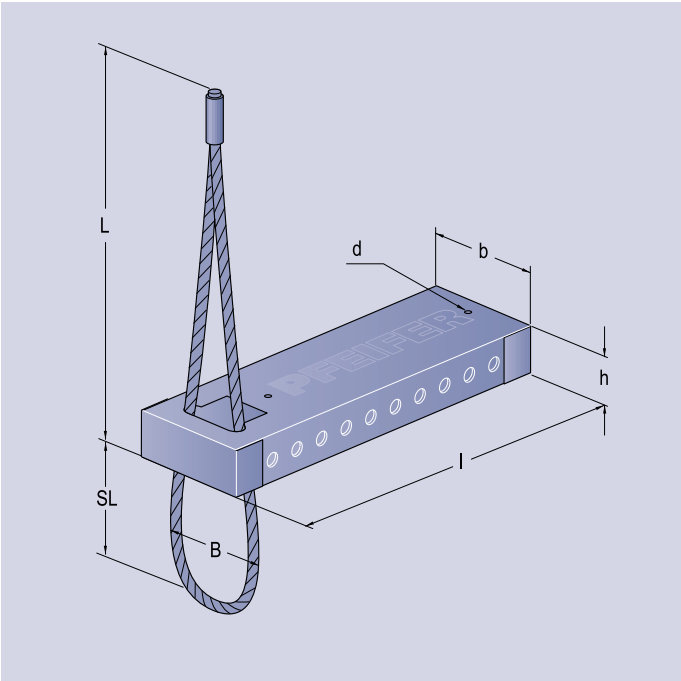

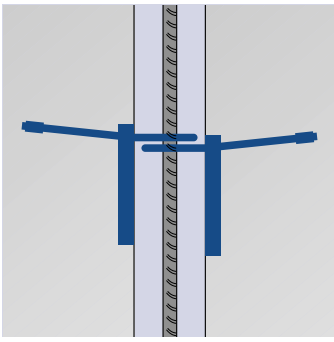

Marka i rozwiązanie chronione są patentem.

Nr zam.	Typ	Wymiary w mm b	l	h	d	L	SL	B	Kolor kodu	Opakowanie sztuk.	Waga kg/szt.
05.025.016.01.080	VS® 80	50	160	20	3	212	80	60	czarny ■	1000	0,21
05.025.016.01.100	VS® 100	50	160	20	3	212	100	65	biały □	1000	0,22
05.025.016.01.120	VS® 120	50	160	20	3	212	120	70	niebieski ■	1000	0,23

Dopuszczalne obciążenie patrz strona 12.

05.030.48 Elastyczna taśma klejąca do obciętych odcinków szyn 50 mb w rolce, srebrno-szary, 50 mm szerokość

Przykład zamówienia na 5000 pętli kotwiących VS® - Box firmy PFEIFER o długości pętli 100 mm:
5000 pętli kotwiących VS® - Box - PFEIFER nr 05.025.016.01.100

Prosimy o zamawianie wielokrotności opakowania (karton).

© 2004 Copyright PFEIFER, 87700 Memmingen / Technical changes and errors excepted. Status 02/2004