DDS 76

Prze³¹cznik spadku ciœnienia

Karta katalogowa

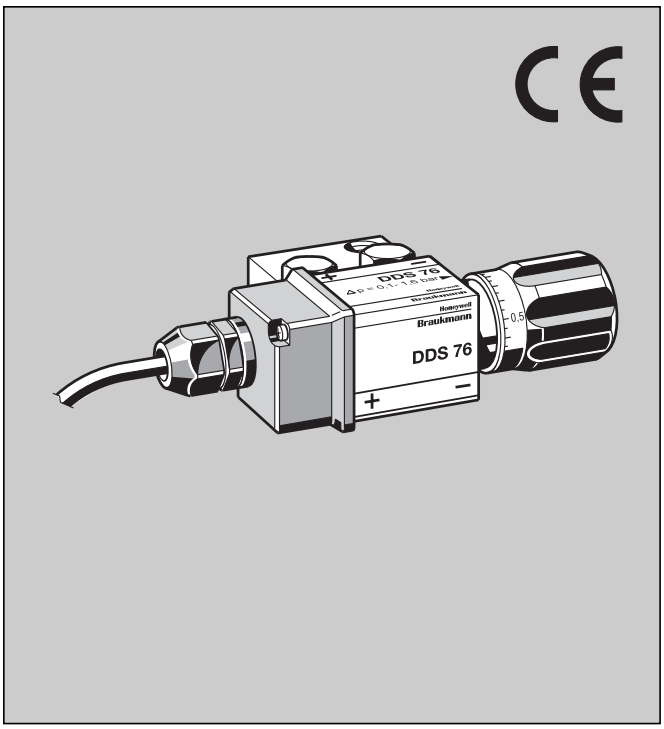

Materia³y

- Obudowa z wysokogatunkowego tworzywa sztucznego

Rozmiary

Przeznaczony do :

- Filtrów F 76S
  wspó³pracuje z si³ownikami p³ukania wstecznego Z11S i Z11AS
- Stacji HS10S
  - ❍ wspó³pracuje z si³ownikiem p³ukania wstecznego Z11S
- Filtrów ko³nierzowych F76F-S
  - ❍ wspó³pracuje z si³ownikiem p³ukania wstecznego Z11S

	F 76S	HS 10S	F 76S-F
DDS 76 - 1/2	1/2" + 3/4"	1/2" + 3/4"	-
DDS 76 - 1	1" + 1 1/4"	1" + 1 1/4"	DN 65/80/100
DDS 76 - 1 1/2	1 1/2" + 2"	1 1/2" + 2"	-

Zastosowanie

Prze³¹cznik spadku ciœnienia DDS76 nadzoruje funkcjê p³ukania wstecznego filtrów F76S firmy HONEYWELL Braukmann, za pomoc¹ styków bezpotencja³owych we wspó³pracy z automatem p³ucz¹cym Z11S.

W³aœciwoœci

- £atwa nastawa wartoœci spadku ciœnienia
- £atwy monta¿
- Niezawodny i wypróbowany

Zakres zastosowania

Czynnik	Woda
Zakres nastaw	10 do 160 kPa (nastawa fabryczna 100 kPa)

Dane techniczne

Kabel:	1 m z koñcówkami przy³¹czeniowymi
Max. ciœnienie statyczne*:	2,5 MPa
Max. statyczne ciœnienie dzia³ania*:	1,6 MPa
Max. dopuszczalna temperatura czynnika:	+ 70 °C
Max. dopuszczalna temperatura otoczenia:	+ 80 °C
Histereza prze³¹cznika:	oko³o 2%
Max. obci¹¿enie styków prze³¹cznika:	U_{max} = 24V I_{max} = 0.8A P_{max} = 19.2W

* Prawid³owe dzia³anie prze³¹cznika jest zapewnione do ciœnienia 1,6 MPa. Prze³¹cznik mo¿na stosowaæ do 2,5 MPa bez ryzyka uszkodzenia lecz bez gwarancji prawid³owego prze³¹czania.

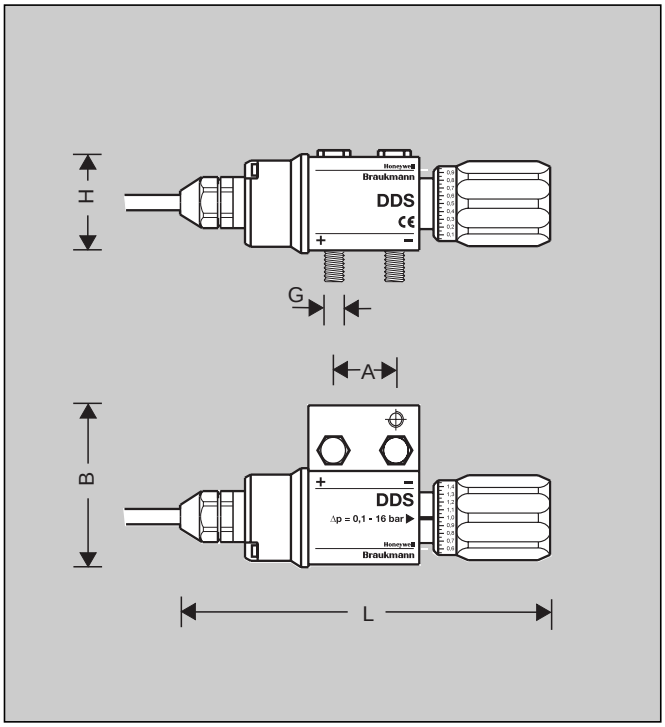

Zasada dzia³ania

Prze³¹cznik spadku ciœnienia DDS 76 odbiera sygna³ ciœnienia przed i za siatk¹ filtruj¹c¹ i w przypadku spadku ciœnienia wiêkszego od nastawionego - poprzez styki bezpotencja³owe - uruchamia dzia³anie si³ownika p³ukania wstecznego.

Wielkoœæ przy³¹czy	R	1/2"	1"	1 1/2"
Waga	(kg)	1,8	1,9	1,9
Wymiary	(mm)			
	A	28	33	41
	B	80	80	80
	H	47	47	47
	L	160	160	160
	G	G 1/4"	G 1/4"	G 1/4"

Zastrzega siê prawo wprowadzenia zmian bez powiadomienia

Honeywell
Braukmann

Honeywell Sp. z o.o.
ul. Domaniewska 41, 02-672 Warszawa
(+48) 22606 0900· Fax (+48) 22606 0901